NOAHO

Chemin de Fontanière - 69350 La Mulatière

Création de logements

Les entreprises réalisant les travaux devront tenir compte des derniers plans architecte lors de la réalisation des travaux
Les plans du be MATTE ne doivent servir qu'au corps d'état concerné et doivent être des plans d'exécution.

ARCHITECTE(S):	Atelier D'IS	MO DELEGUE:	
BET STRUCTURE:	MATTE SAS	MOE:	PSO Ingéniérie
BET FLUIDES:	PRELEM	CSPS:	SUD EST COORDINATION
ECONOMISTE:	EXECO	OPC:	
BUREAU DE CONTROLE:	Bureau VERITAS	ENTREPRISE(S):	Fontanel-pbc

Bât: C Aile OUEST
BA au +1

DOE

Contrainte de sol: 8 bars ELS

Aciers HA (T) FeE500
Aciers Doux (Ø) FeE 235
Aciers TS FeE 500
Béton fc28 >= 25MPa
Enrobage = 3 cm

INDICE	DATE	MODIFICATIONS

PLAN N°
C36 0
DATE : 08/10/2015

MATTÉ
BUREAU D'ÉTUDES
STRUCTURES ET FLUIDES
119 BOULEVARD STALINGRAD 69100 VILLEURBANNE
Tél. 04 72 44 02 87 Fax 04 72 44 26 59
E-mail : bet@matte.fr

Dessiné par : J.BO
Contrôlé par : P.LIN
Echelle : 1/50°

Affaire N°
13.12.119

AFF: S.13.12.119	Bât: C	LA MULATIERE-69350 LaMulatiere CREATION de LOGEMENTS	BA au +1 Aile OUEST	Plan n° C 36	Page: 1

MURS EXTERIEURS

30.00 ml Env.

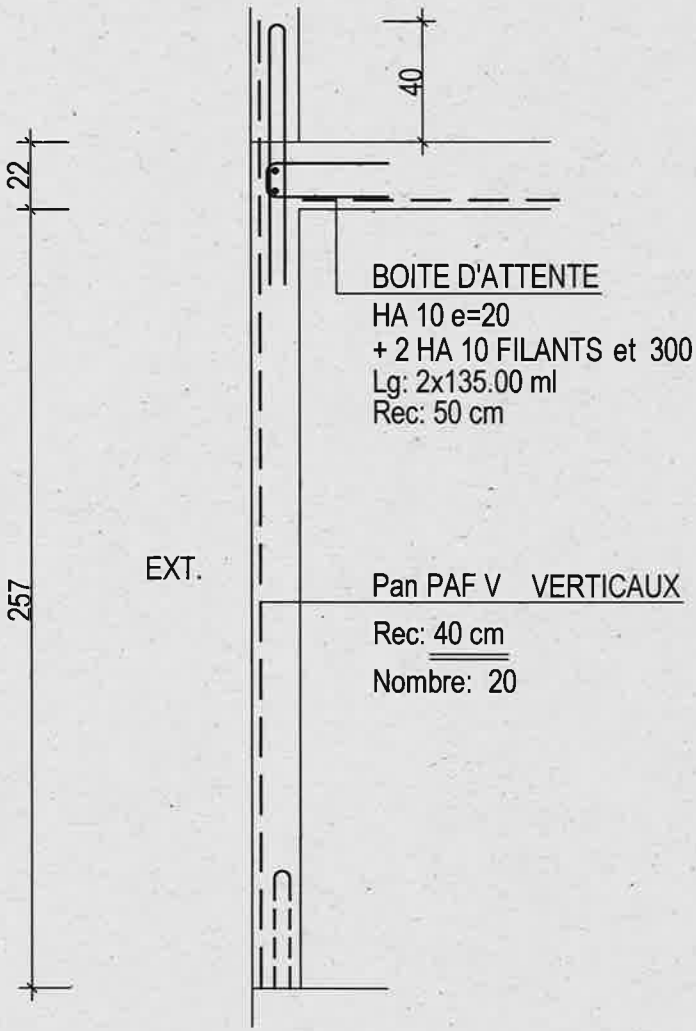

BOITE D'ATTENTE
HA 10 e=20
+ 2 HA 10 FILANTS et 300 Ep HA 6 e=30
Lg: 2x135.00 ml
Rec: 50 cm

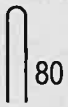

Pan PAF V VERTICAUX
Rec: 40 cm
Nombre: 20

ANGLES MURS

(VALABLE 8 fois)

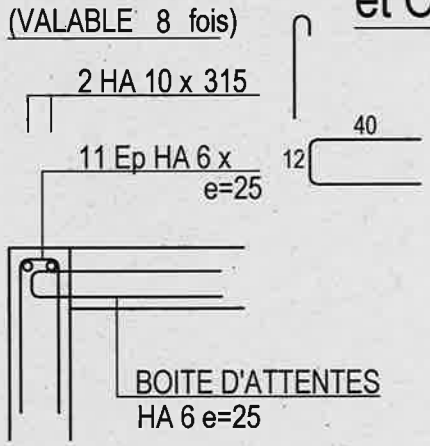

BOITE D'ATTENTES
HA 6 e=25

(VALABLE 8 fois)

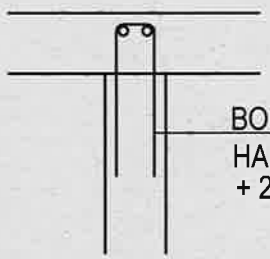

BOITE D'ATTENTES
HA 6 e=25
+ 2 HA 10 x 315

ARMATURES TETES DE MURS et OUVERTURES

(VALABLE 68 fois)

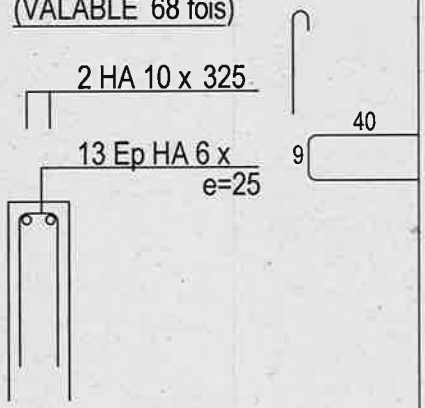

ARMATURES REJINGOT

(VALABLE 4 fois)

A COUPER SUIVANT OUVERTURES

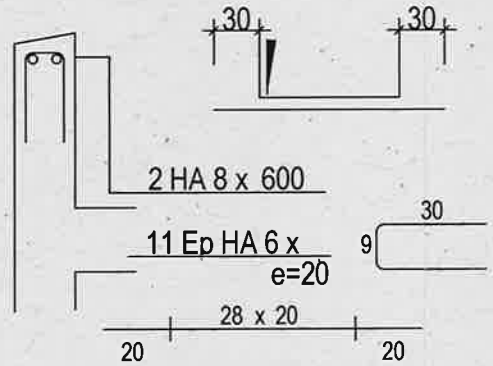

AFF: S.13.12.119	Bât: C	LA MULATIERE-69350 LaMulatiere CREATION de LOGEMENTS	BA au +1 Aile OUEST	Plan n° C 36	Page: 2

M1 23.00 ml Env.

E1 Nombre: 5

ANGLES MURS

VOIR MURS EXTERIEURS

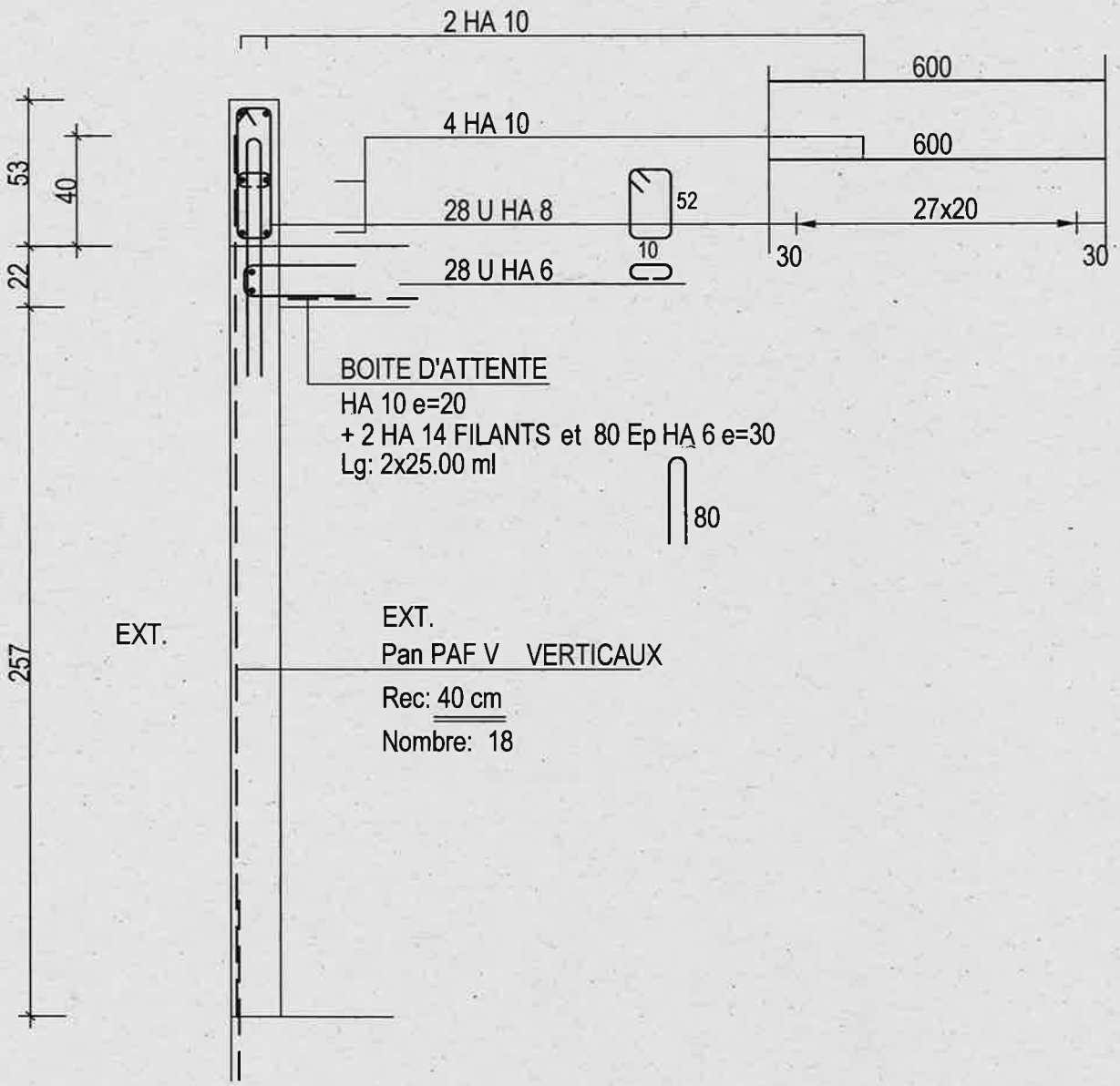

AFF: S.13.12.119	Bât: C	LA MULATIERE-69350 LaMulatiere CREATION de LOGEMENTS	BA au +1 Aile OUEST	Plan n° C 36	Page: 3

M2

22.00 ml Env.

E2

Nombre: 5

ANGLES MURS

VOIR MURS EXTERIEURS

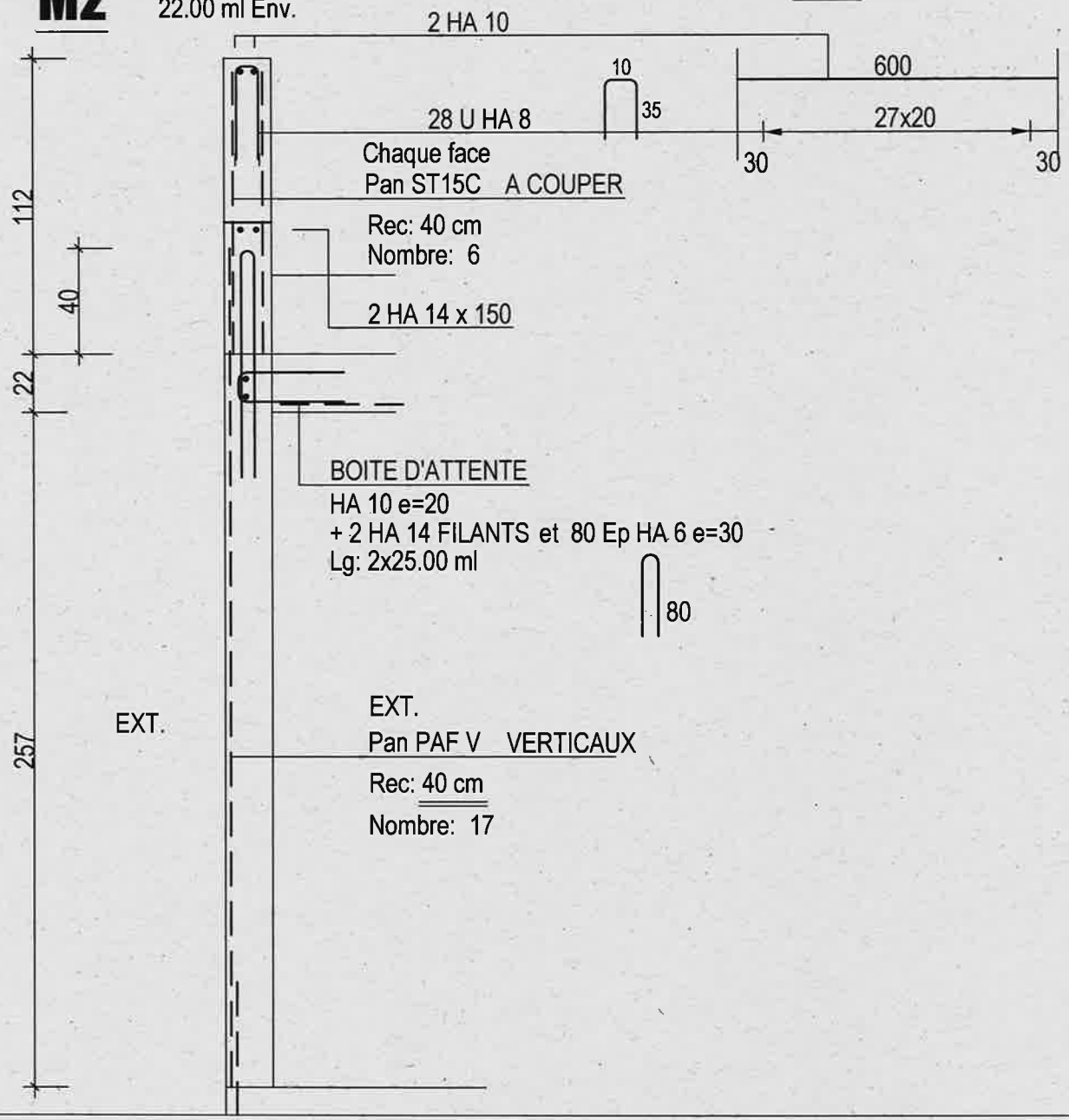

AFF: S.13.12.119	Bât: C	LA MULATIERE-69350 LaMulatiere CREATION de LOGEMENTS	BA au +1 Aile OUEST	Plan n° C 36	Page: 4

MURS INTERIEURS AVEC CONTINUITE

50.00 ml Env:

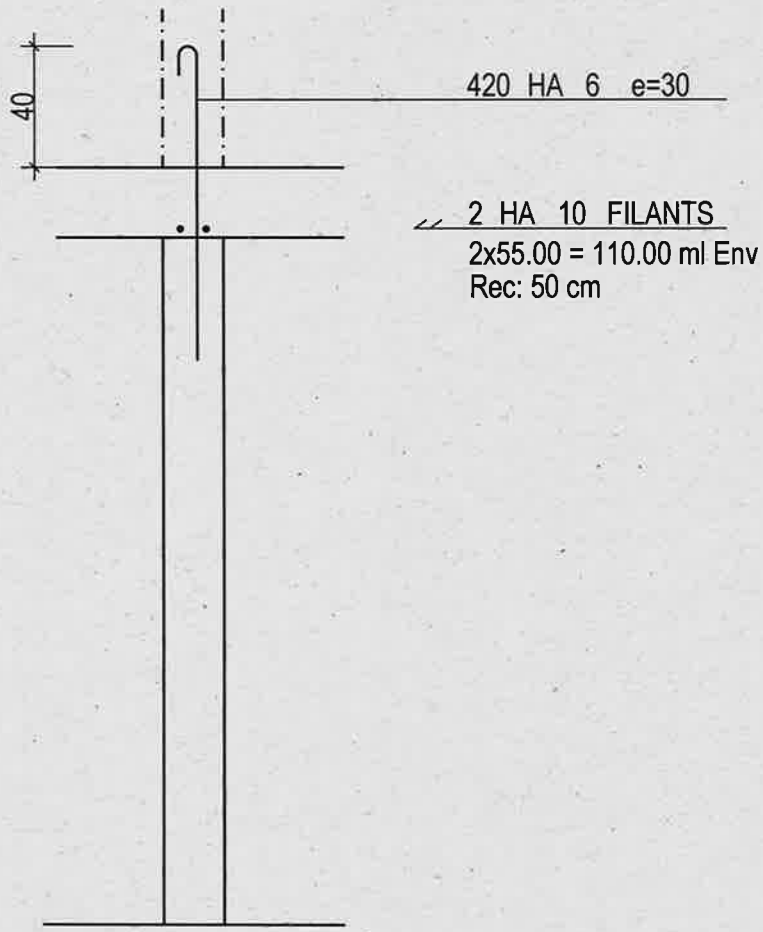

ARMATURES TETES DE MURS

(VALABLE 4 fois)

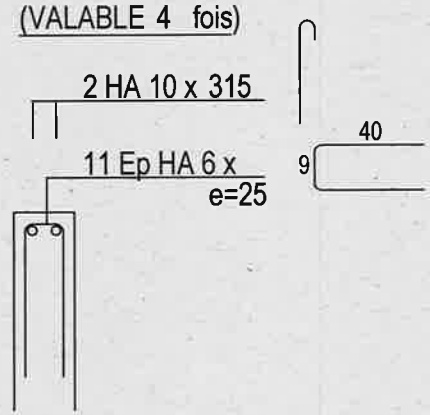

ANGLES MURS

(VALABLE 10 fois)

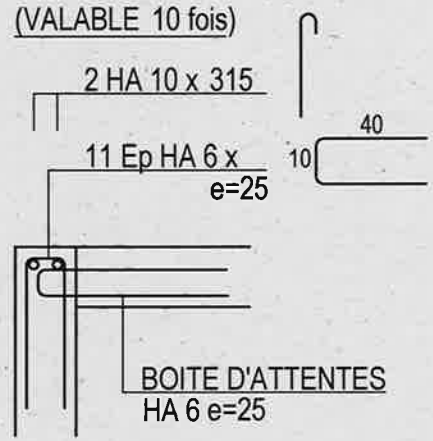

(VALABLE 8 fois)

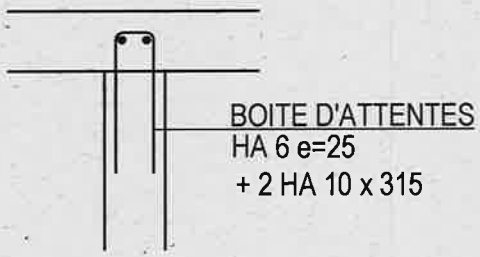

MURS INTERIEURS SANS CONTINUITE

35.00 ml Env:

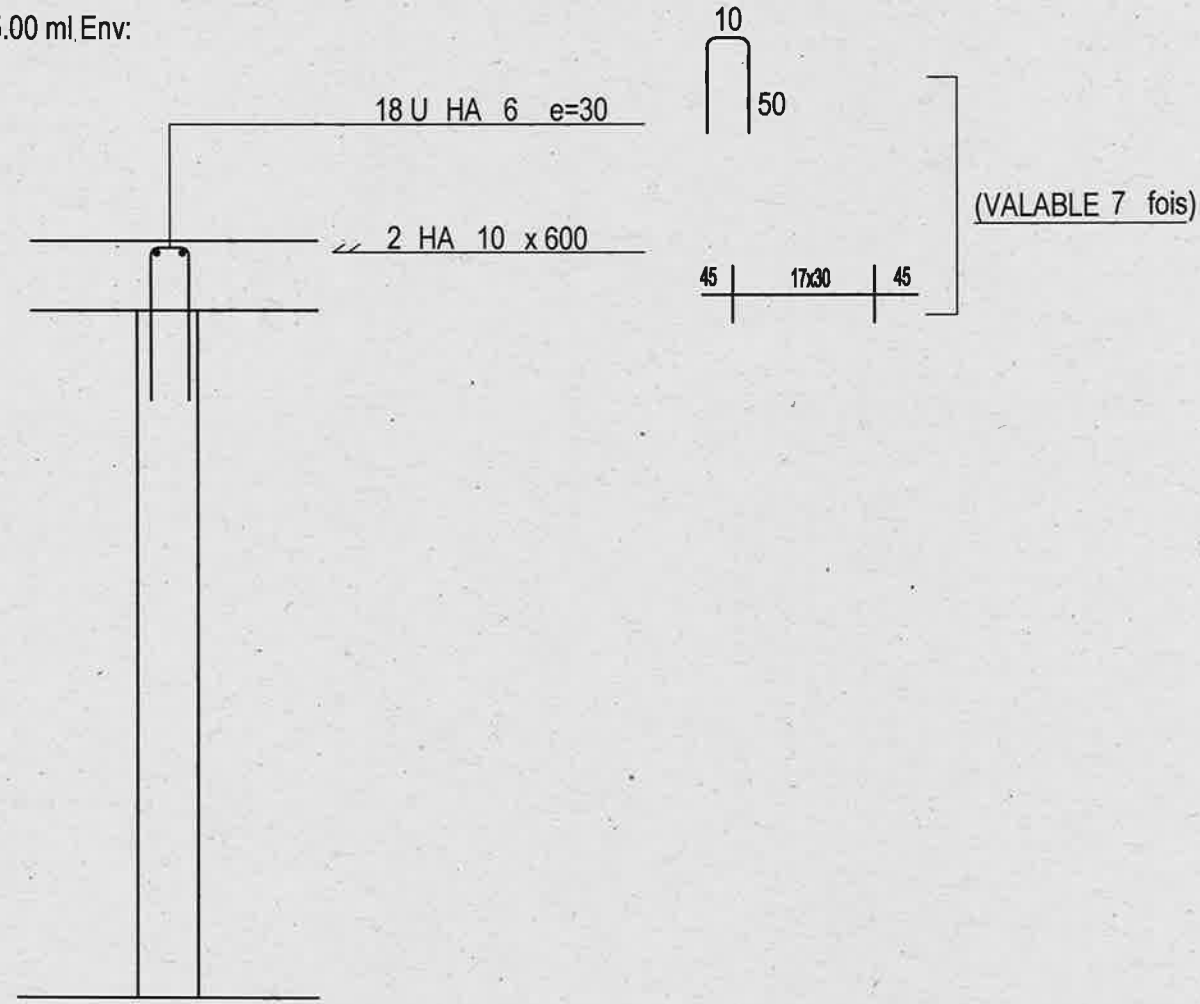

AFF: S.13.12.119	Bât: C	LA MULATIERE-69350 LaMulatiere CREATION de LOGEMENTS	BA au +1 Aile OUEST	Plan n° C 36	Page: 6

MB1 1 Pièce **MB2** 1 Pièce **MB3** 1 Pièce **MB4** 1 Pièce **MB5** 1 Pièce

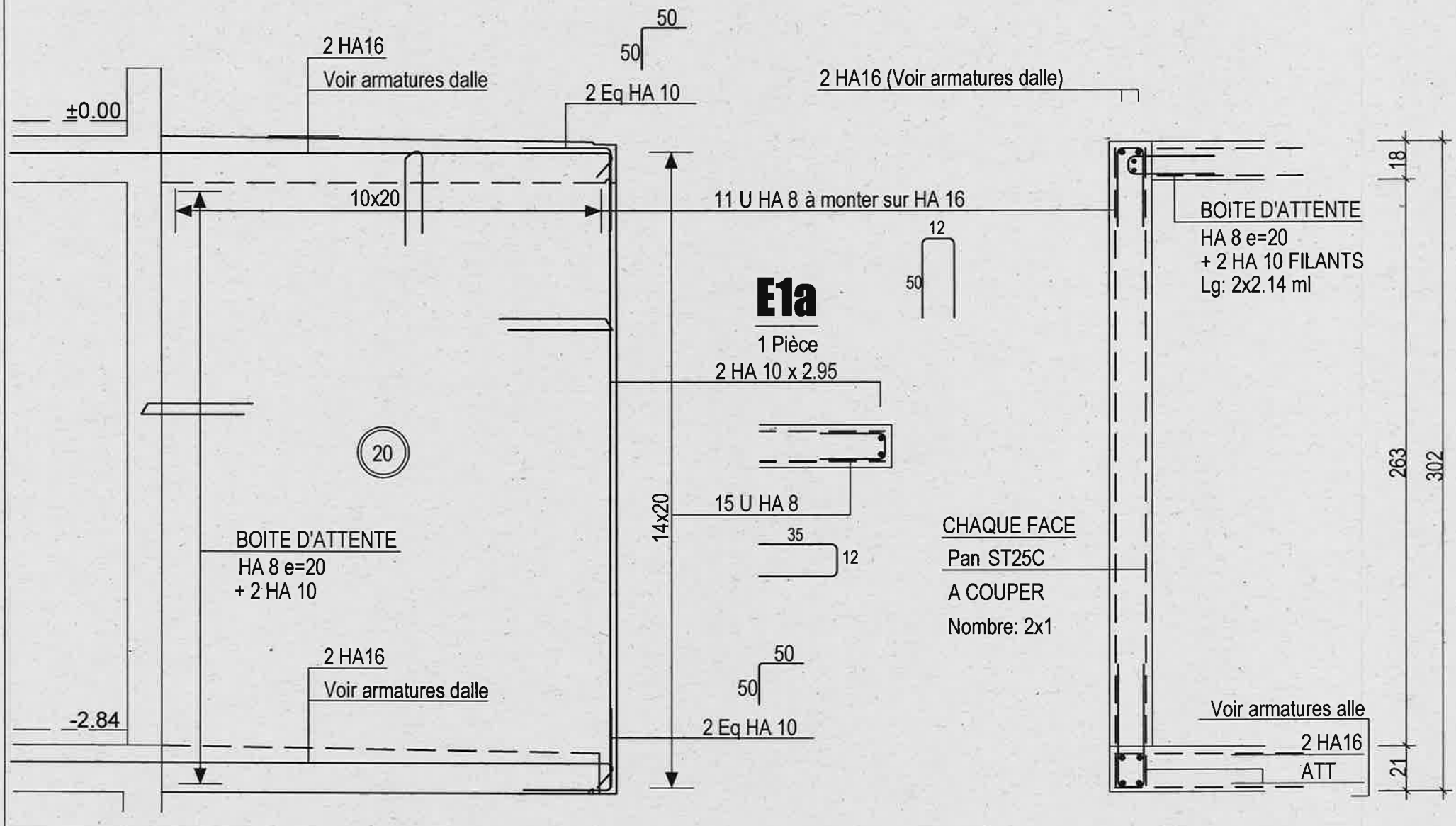

AFF: S.13.12.119	Bât: C	LA MULATIERE-69350 LaMulatiere CREATION de LOGEMENTS	BA au +1 Aile OUEST	Plan n° C 36	Page: 7

ML1 1 Pièce

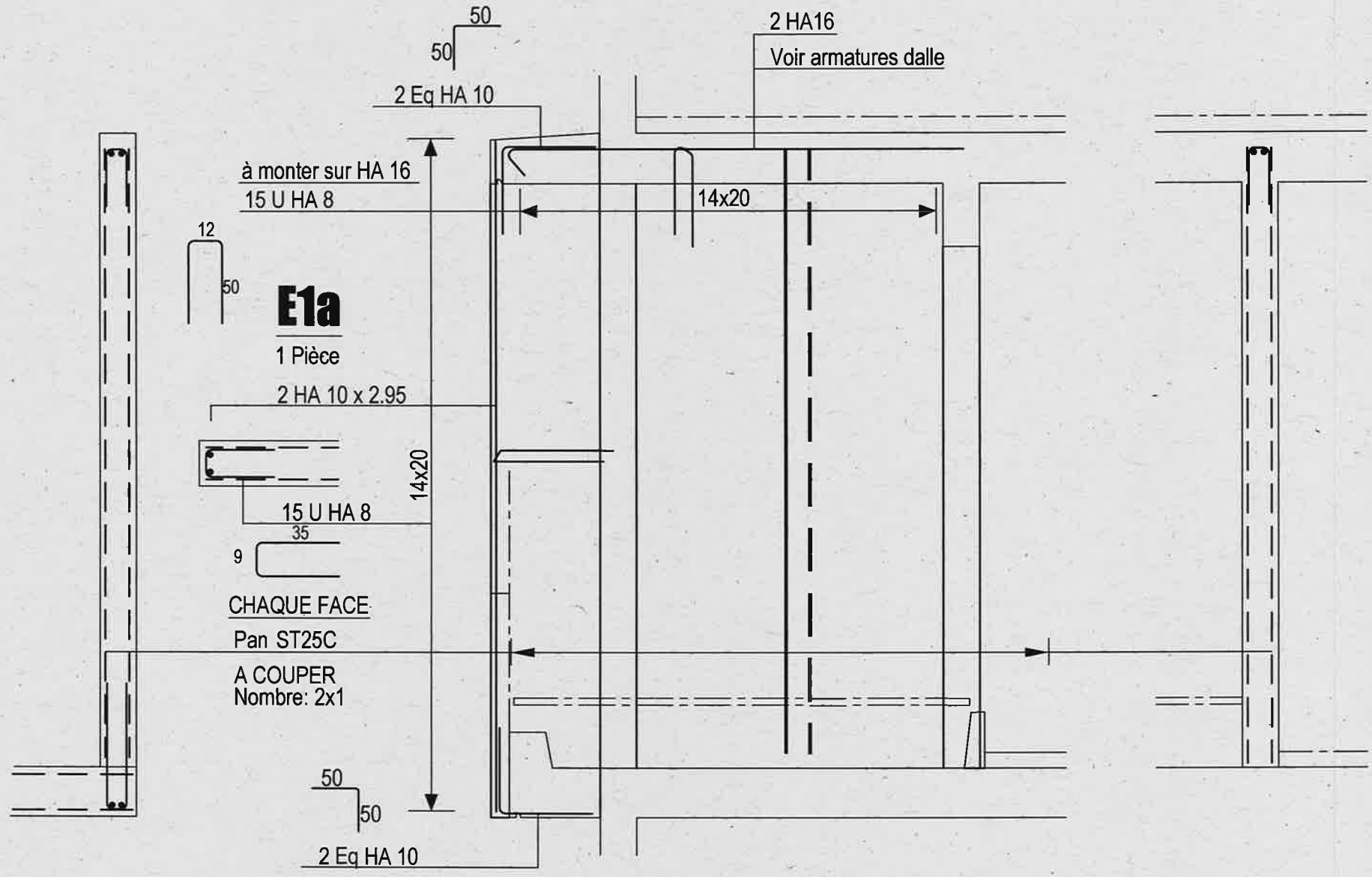

AFF: S.13.12.119	Bât: C	LA MULATIERE-69350 LaMulatiere CREATION de LOGEMENTS	BA au +1 Aile OUEST	Plan n° C 36	Page: 8

ML2 1 Pièce **ML3** 1 Pièce

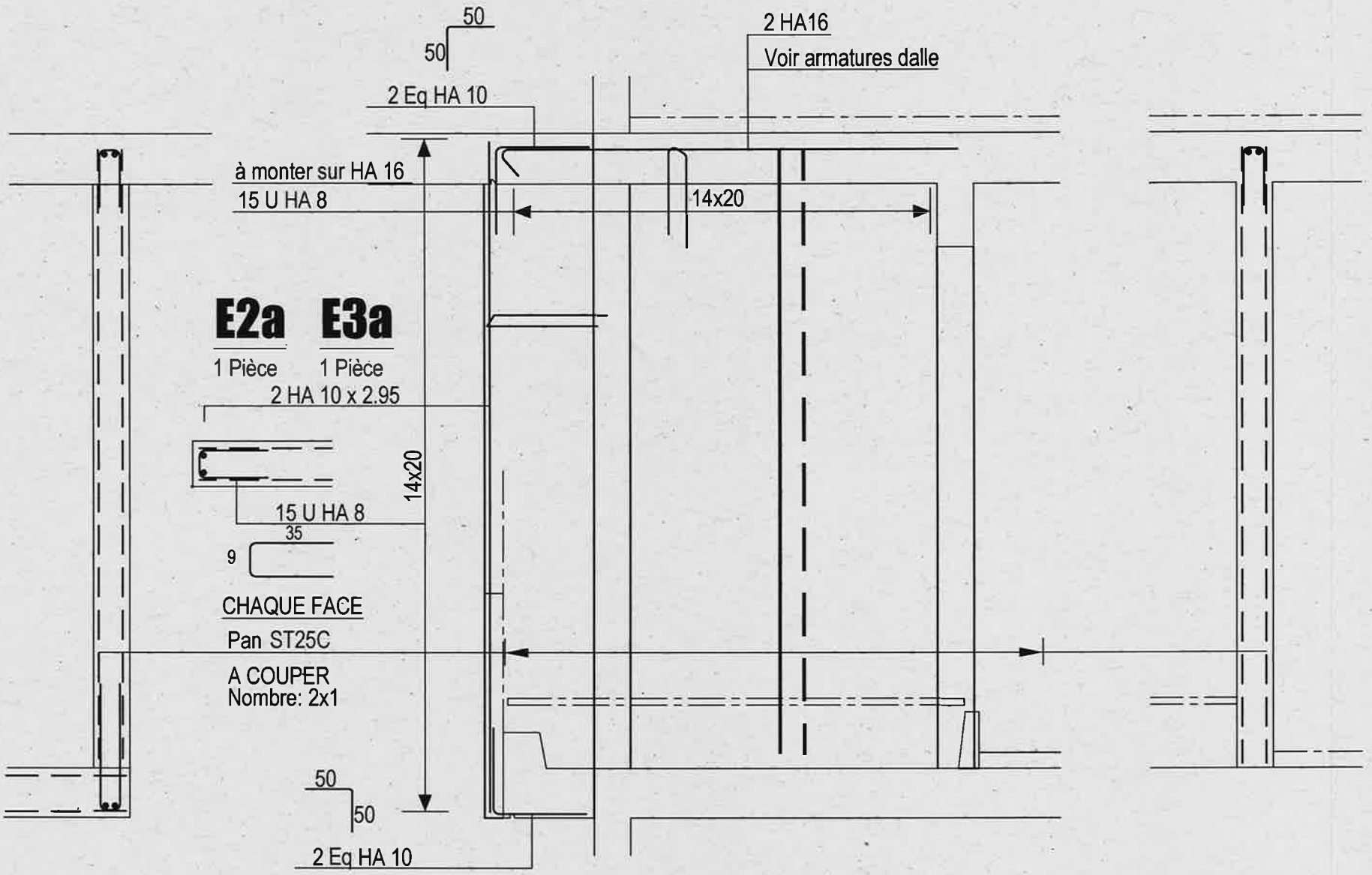

AFF: S.13.12.119	Bât: C	LA MULATIERE-69350 LaMulatiere CREATION de LOGEMENTS	BA au +1 Aile OUEST	Plan n° C 36	Page: 9

PV1 Nombre: 1

E1a

2 HA 10 — 685

2 HA 8 — 685

28 U HA 8 — 60 / 10 — 27x25 — 5 / 5

40

279

Pan ST15C A COUPER
Rec: 40 cm
Nombre: 3.5

Pan ST25C A COUPER
Rec: 40 cm
Nombre: 3.5

E1

6 HA 14 — 723 — 20 / 20

723 — 20 / 20

723 — 20 / 20

28 Cad HA 8 — 50 / 9 — 27x25 — 24 / 24

28 Ep HA 6 — 9

VOIR ARMATURES DALLE

ELEVATION

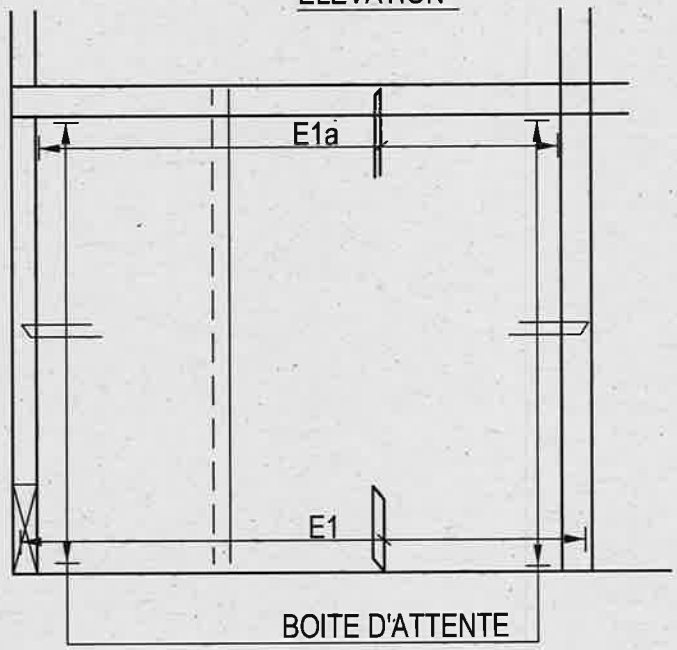

AFF: S.13.12.119	Bât: C	LA MULATIERE-69350 LaMulatiere CREATION de LOGEMENTS	BA au +1 Aile OUEST	Plan n° C 36	Page: 10

PV2 Nombre: 1

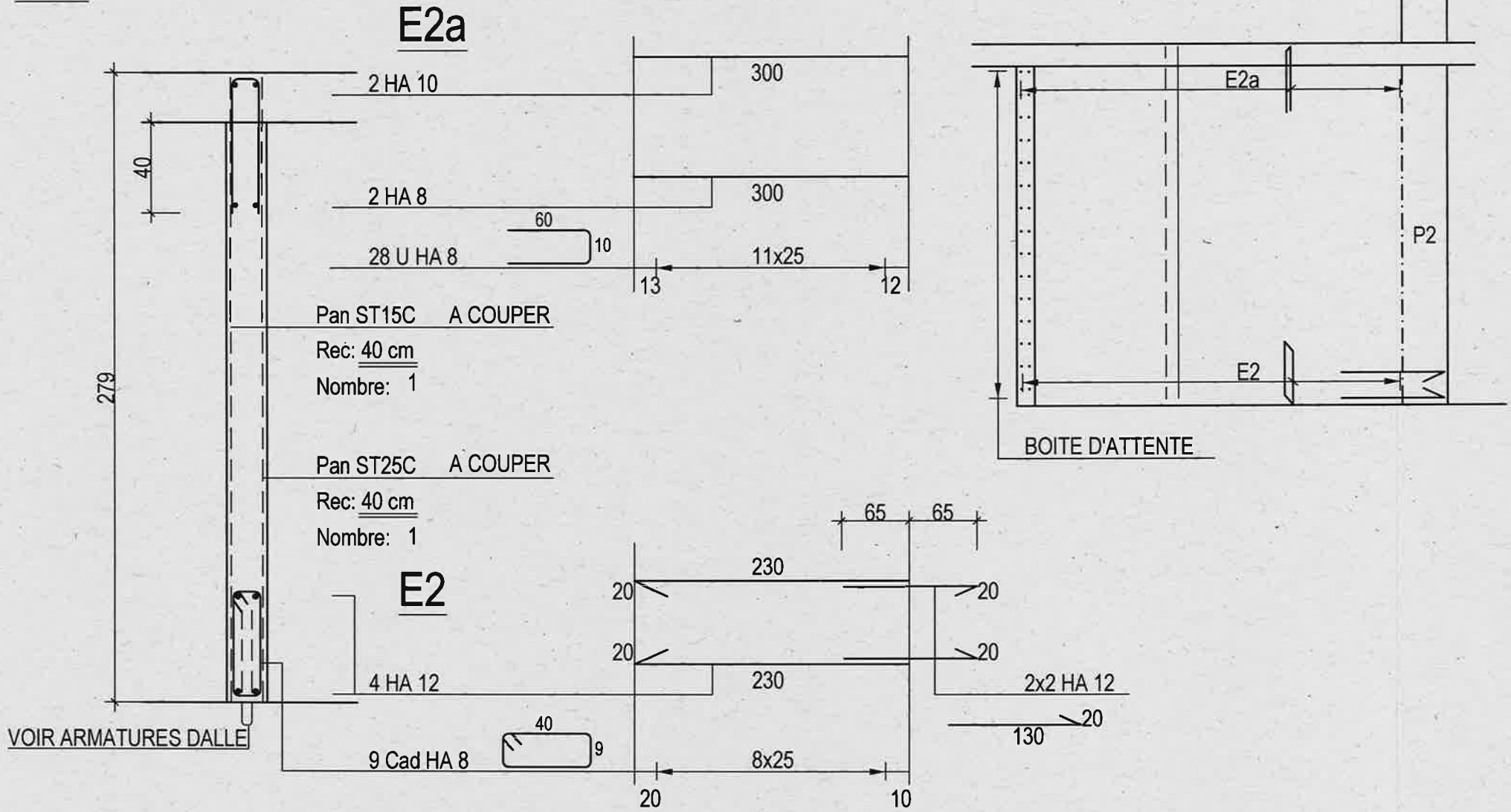

AFF: S.13.12.119	Bât: C	LA MULATIERE-69350 LaMulatiere CREATION de LOGEMENTS	BA au +1 Aile OUEST	Plan n° C 36	Page: 11

PV3

Nombre: 1

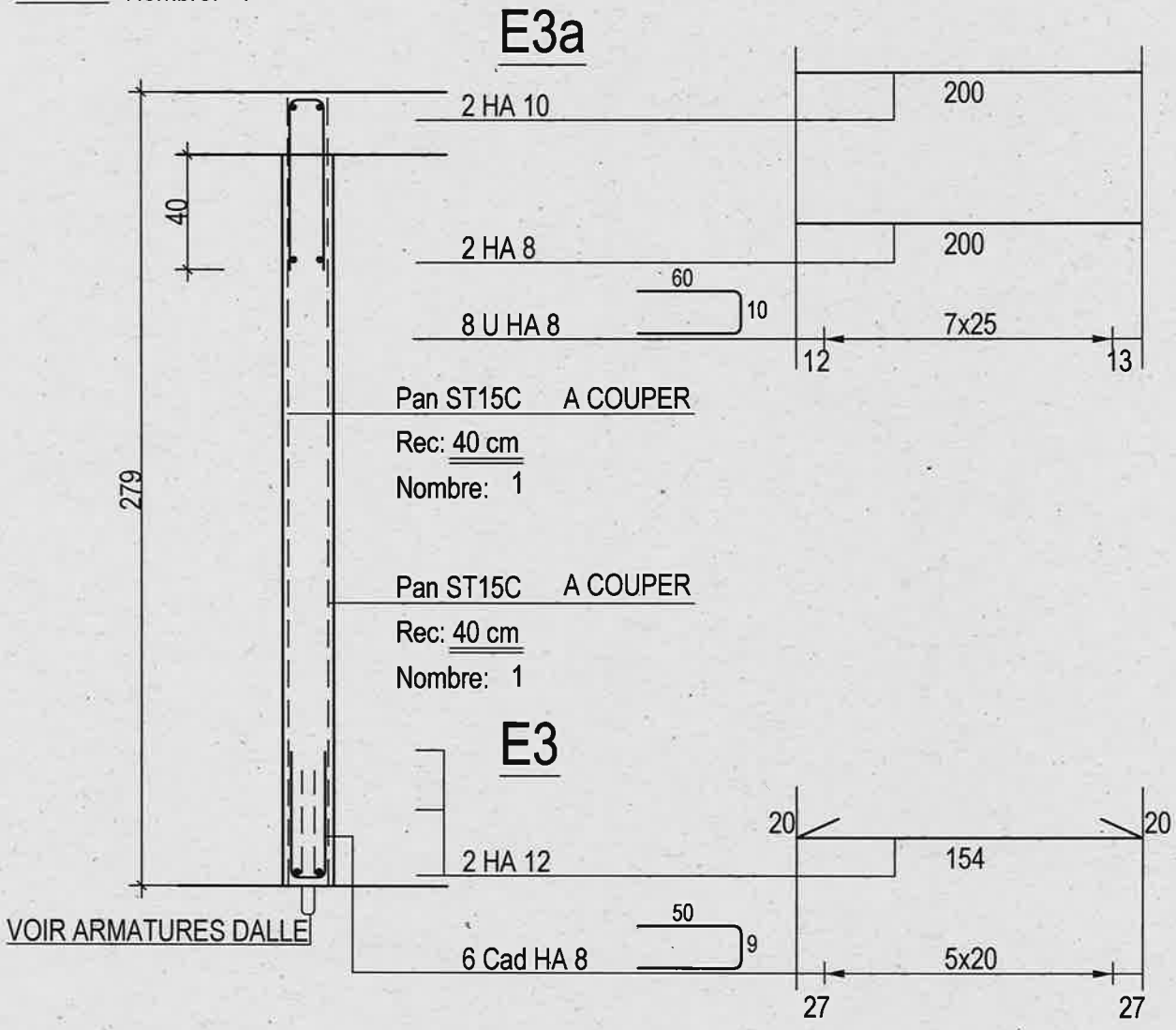

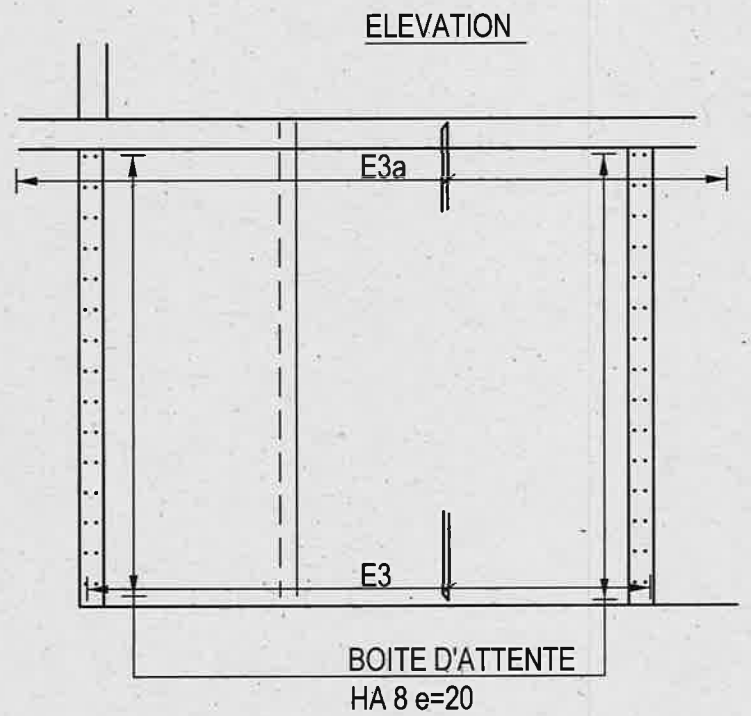

AFF: S.13.12.119	Bât: C	LA MULATIERE-69350 LaMulatiere CREATION de LOGEMENTS	BA au +1 Aile OUEST	Plan n° C 36	Page: 12

P1

Nombre: 1

20x72

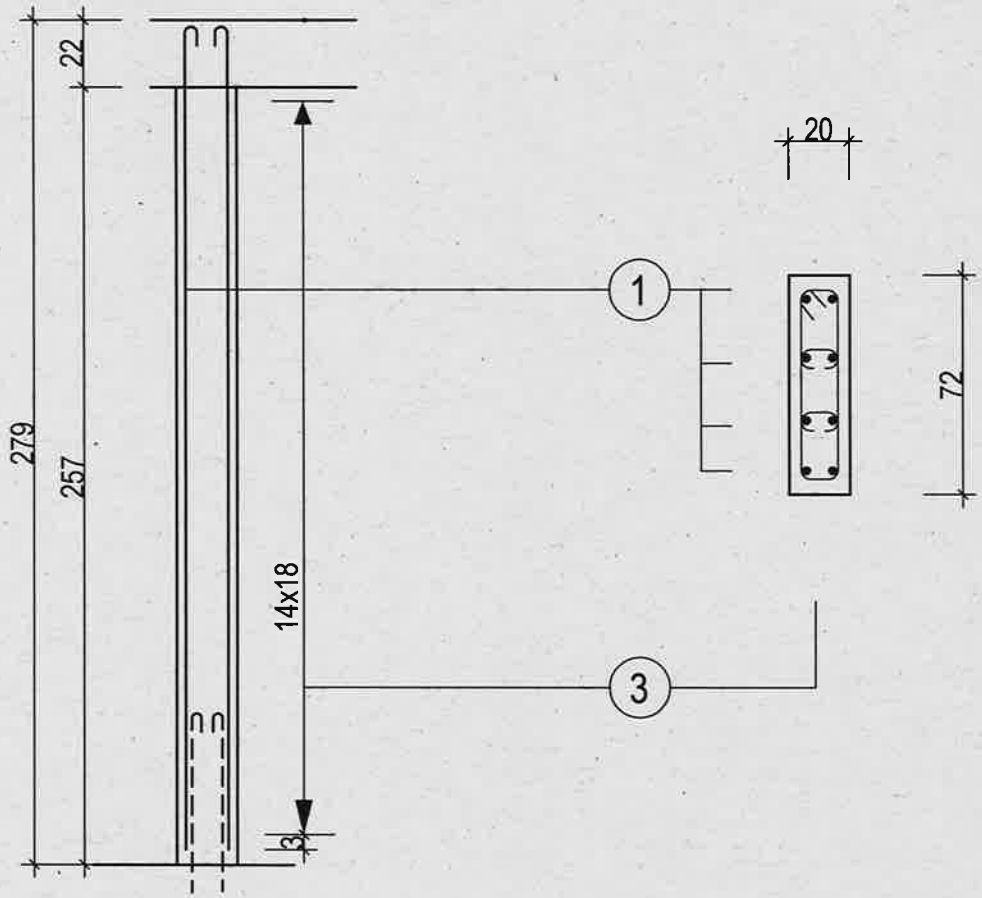

1	8 HA 12 x	265
2		
3	15 HA 6 x	66 12
4	2x15 HA 6 x	12
5		
6		
7		
8		
9		
10		
11		
12		
13		
14		
15		

AFF: S.13.12.119	Bât: C	LA MULATIERE-69350 LaMulatiere CREATION de LOGEMENTS	BA au +1 Aile OUEST	Plan n° C 36	Page: 13

P2 Nombre: 1

20x72

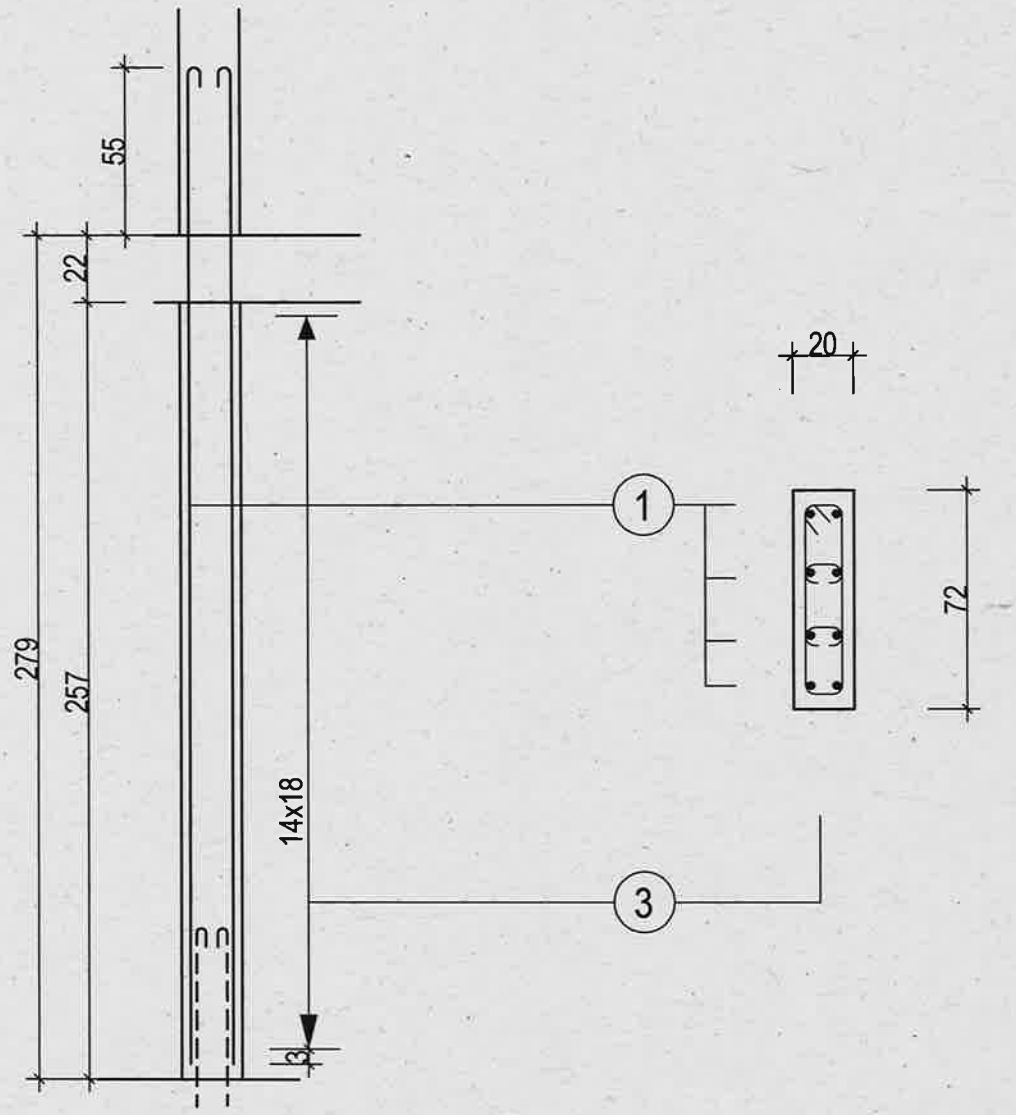

1	8 HA 12 x	335
2		
3	15 HA 6 x	66 12
4	2x15 HA 6 x	12
5		
6		
7		
8		
9		
10		
11		
12		
13		
14		
15		

AFF: S.13.12.119	Bât: C	LA MULATIERE-69350 LaMulatiere CREATION de LOGEMENTS	BA au +1 Aile OUEST	Plan n° C 36	Page: 14

P3

Nombre: 1

16x75

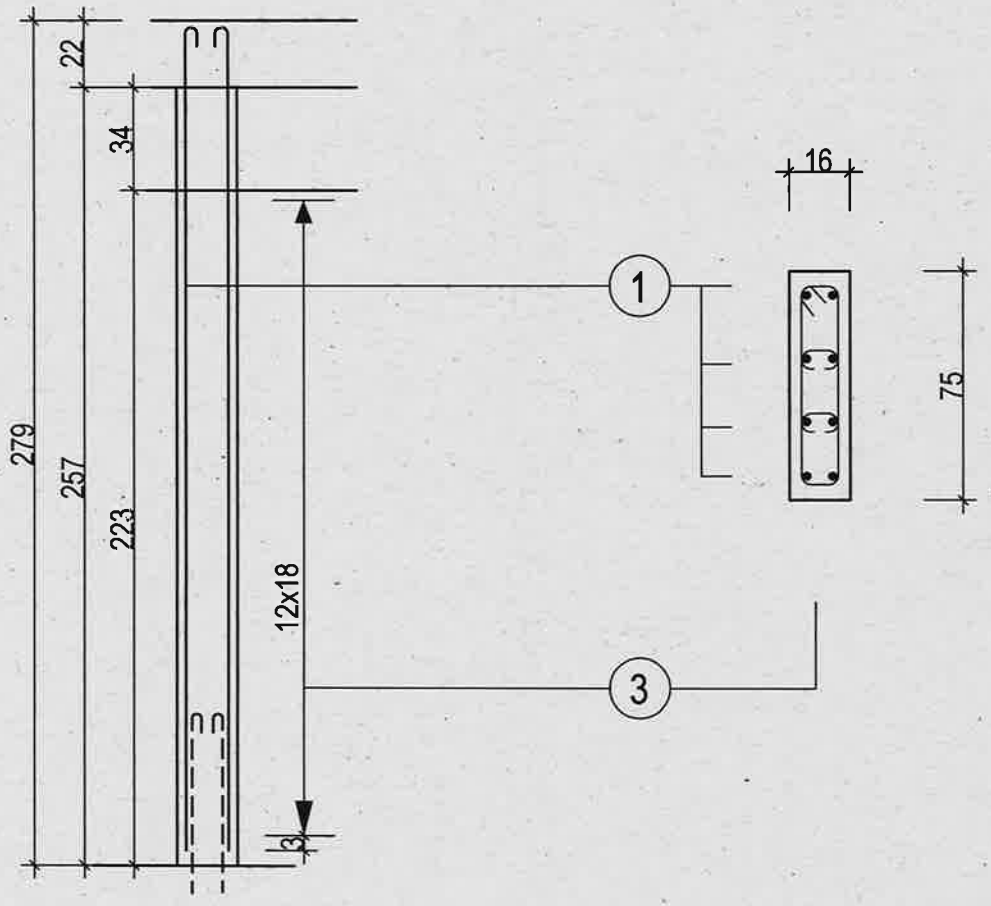

1	6 HA 12 x	265
2		
3	13 HA 6 x	69 10
4	2x13 HA 6 x	10
5		
6		
7		
8		
9		
10		
11		
12		
13		
14		
15		

AFF: S.13.12.119	Bât: C	LA MULATIERE-69350 LaMulatiere CREATION de LOGEMENTS	BA au +1 Aile OUEST	Plan n° C 36	Page: 15

P4

Nombre: 1

16x49

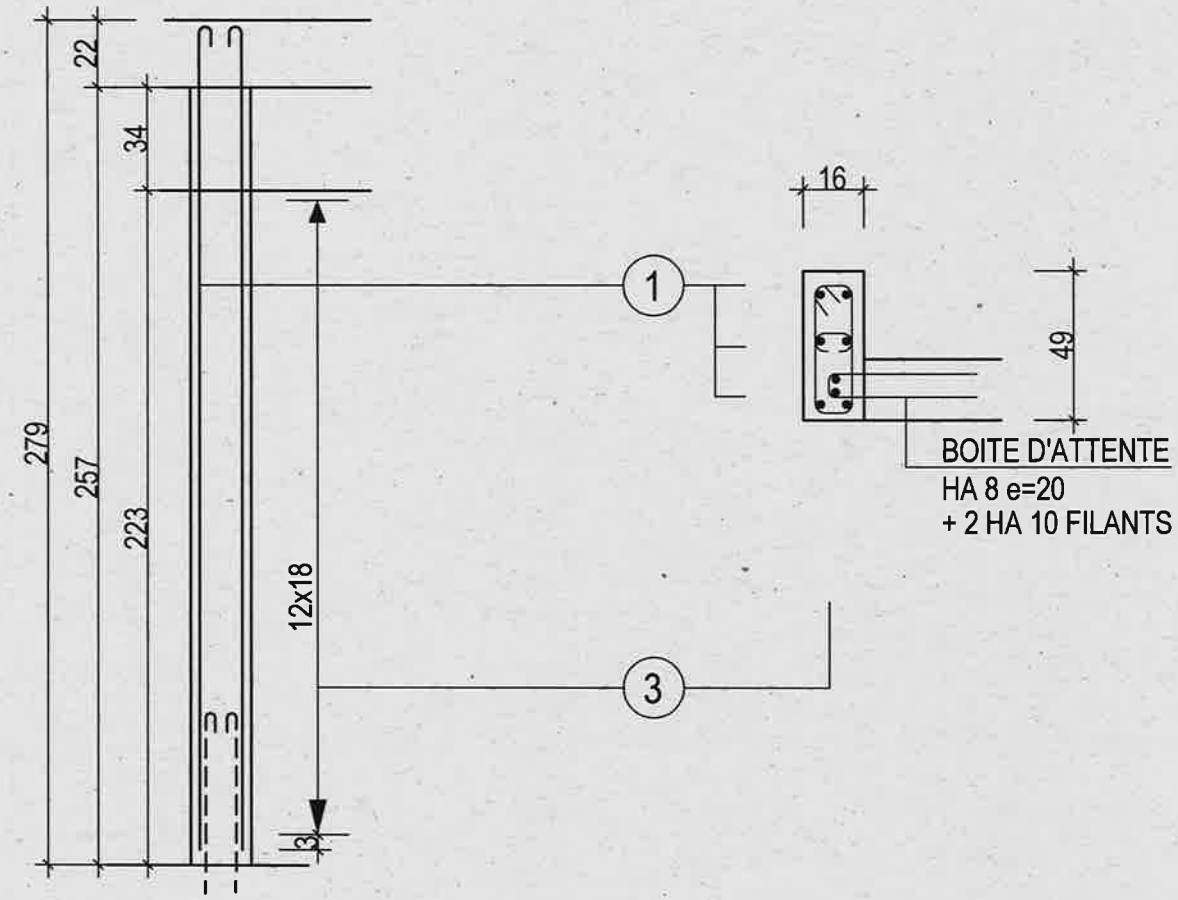

1	6 HA 12 x	265
2		
3	13 HA 6 x	43 10
4	13 HA 6 x	10
5		
6		
7		
8		
9		
10		
11		
12		
13		
14		
15		

AFF: S.13.12.119	Bât: C	LA MULATIERE-69350 LaMulatiere CREATION de LOGEMENTS	BA au +1 Aile OUEST	Plan n° C 36	Page: 16

P5

Nombre: 1

16x35

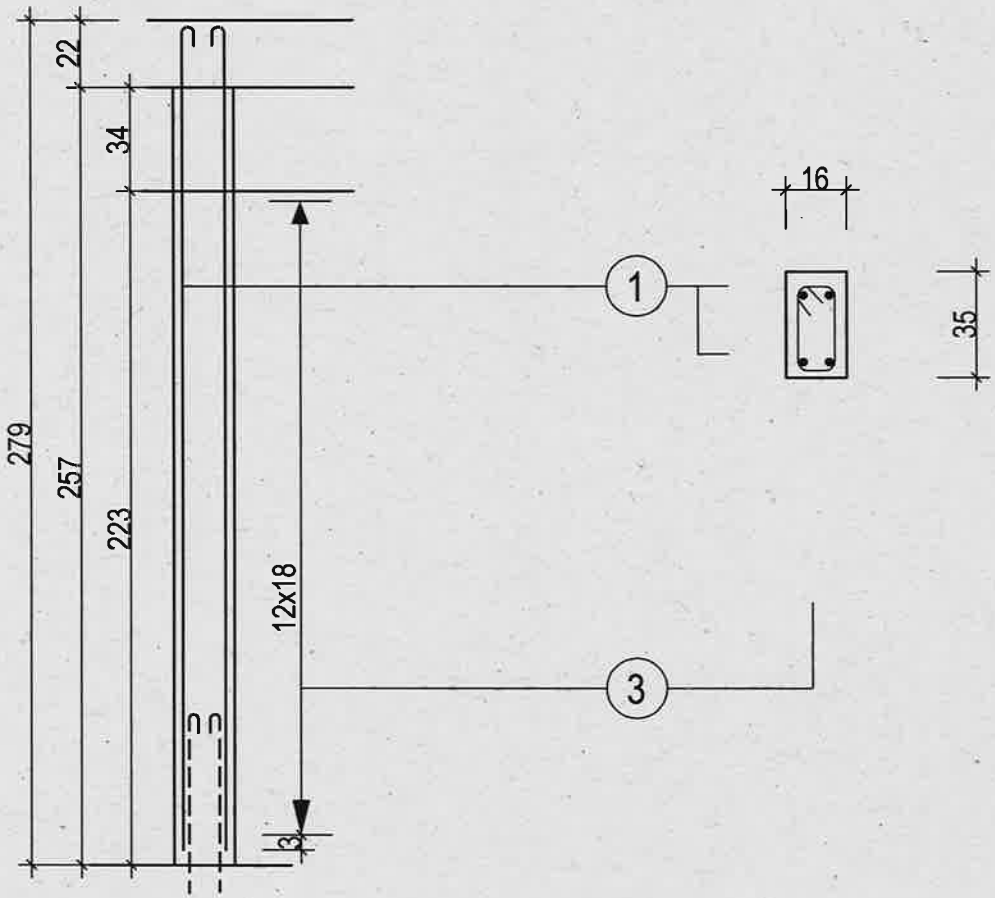

1	4 HA 12 x	265
2		
3	13 HA 6 x	29 / 10
4		
5		
6		
7		
8		
9		
10		
11		
12		
13		
14		
15		

AFF: S.13.12.119	Bât: C	LA MULATIERE-69350 LaMulatiere CREATION de LOGEMENTS	BA au +1 Aile OUEST	Plan n° C 36	Page: 17

P6

Nombre: 1

16x22

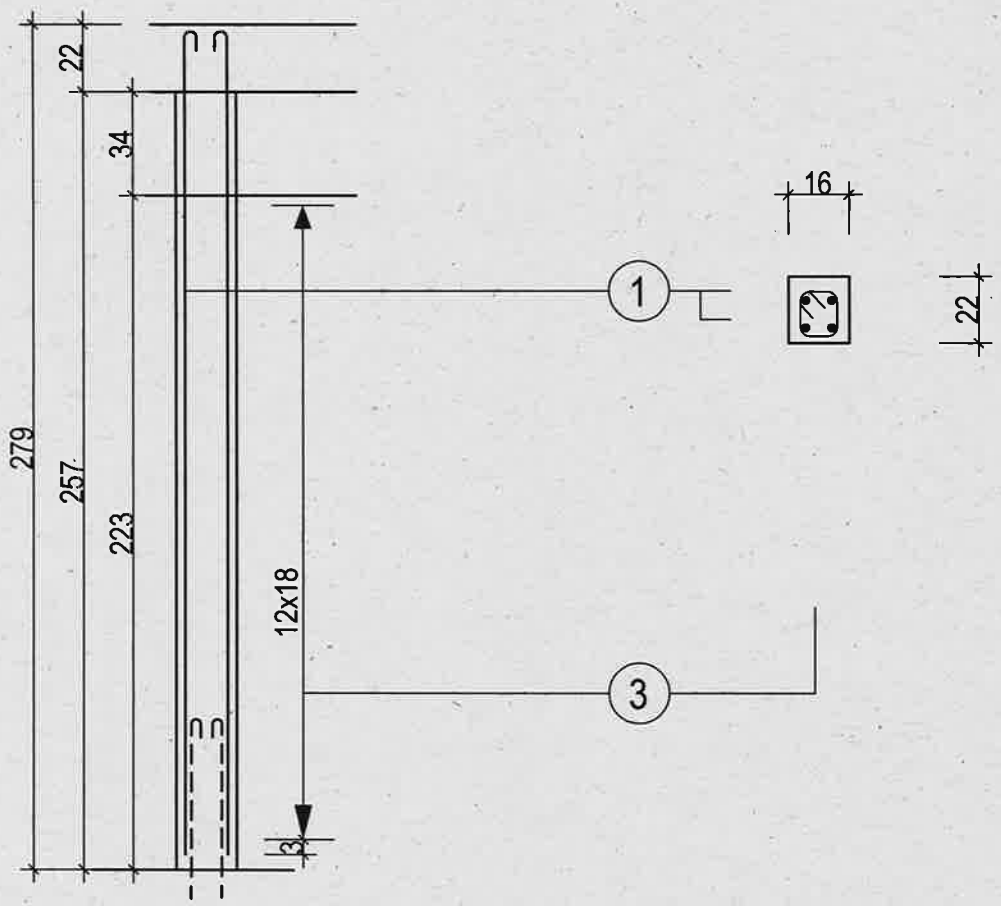

1	4 HA 12 x	265
2		
3	13 HA 6 x	16 / 10
4		
5		
6		
7		
8		
9		
10		
11		
12		
13		
14		
15		

AFF: S.13.12.119	Bât: C	LA MULATIERE-69350 LaMulatiere CREATION de LOGEMENTS	BA au +1 Aile OUEST	Plan n° C 36	Page: 18

P7

Nombre: 1

16x46

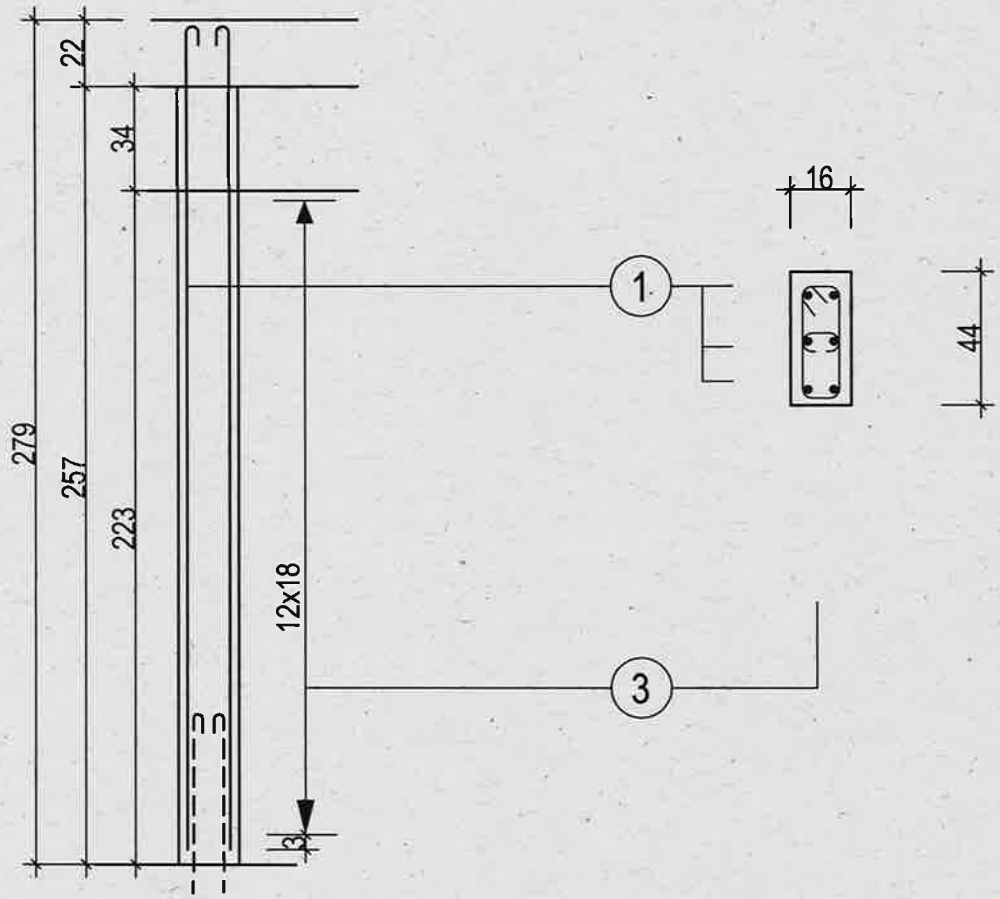

1	6 HA 12 x	265
2		
3	13 HA 6 x	38 10
4	13 HA 6 x	10
5		
6		
7		
8		
9		
10		
11		
12		
13		
14		
15		

AFF: S.13.12.119	Bât: C	LA MULATIERE-69350 LaMulatiere CREATION de LOGEMENTS	BA au +1 Aile OUEST	Plan n° C 36	Page: 19

L Nombre: 8

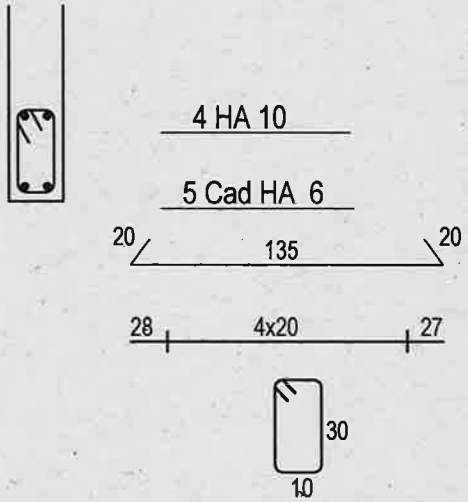

La Nombre: 1

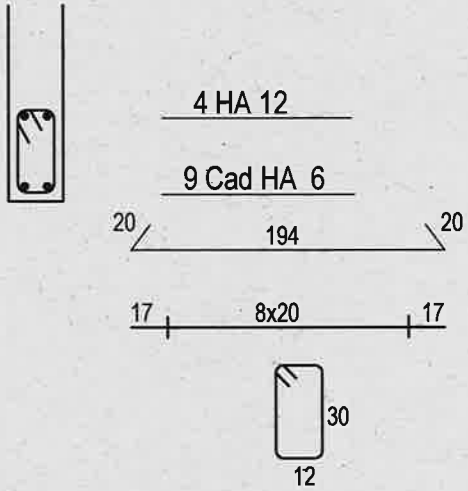

Lb Nombre: 1

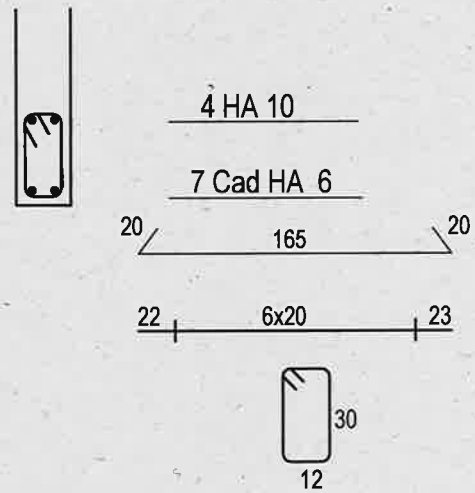

AFF: S.13.12.119	Bât: C	LA MULATIERE-69350 LaMulatiere CREATION de LOGEMENTS	BA au +1 Aile OUEST	Plan n° C 36	Page: 20

LINTEAUX

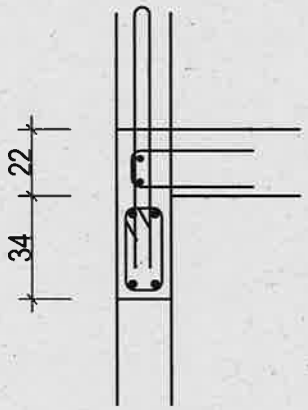

L1 Nombre: 4

PORTEE: 97

2 HA 10

2 HA 10

5 Cad HA 6

20 140 20

30 4x20 30

28

10

L3 Nombre: 15

PORTEE: 192

2 HA 10

2 HA 16

10 Cad HA 6

20 225 20

22 9x20 23

28

10

L7 Nombre: 2

PORTEE: 77

2 HA 10

2 HA 10

4 Cad HA 6

20 110 20

25 3x20 25

28

10

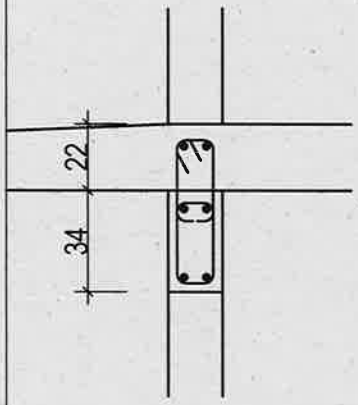

L2 Nombre: 2

PORTEE: 182

4 HA 10

2 HA 16

10 Cad HA 6 + 10 Ep HA 6

20 215 20

17 9x20 18

50 10

10

L3a Nombre: 1

PORTEE: 182

4 HA 10

2 HA 16

10 Cad HA 6 + 10 Ep HA 6

20 225 20

22 9x20 23

50 10

10

L4 Nombre: 3

PORTEE: 272

4 HA 10

2x2 HA 14

14 Cad HA 6 + 14 Ep HA 6

20 310 20

25 13x20 25

50 10

10

GRAITEC	C - PH1er	1	Béton=0.43 m3 Acier=42.4 kg d=99.7 kg/m3 Fi=10.0 mm Cof=5.5 m²	Eb=3.0 cm Eh=6.0 cm El=4.0 cm	1/1

- Date 06/07/15 - 10 étages -
Section : 16 x 65ht
fck= 25 MPa fyk= 500 MPa Coupe feu R 120

Elévation
Echelle=1/25

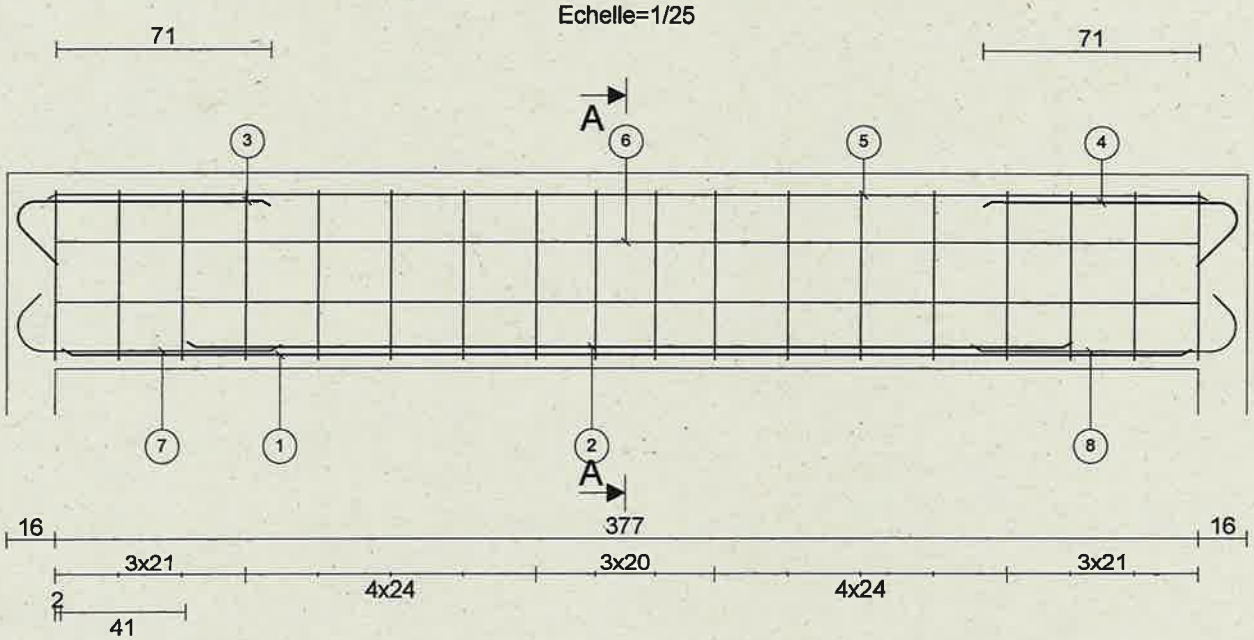

Coupe A-A
Echelle=1/20

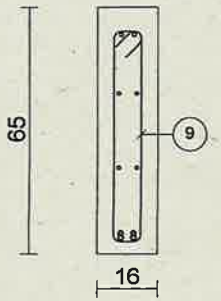

	Barre	Lg	Forme
1	2HA14	373	373
2	2HA12	292	292
3	2HA10	107	12 / 84 135°
4	2HA10	107	22 / 135° 84
5	2HA10	383	383
6	4HA8	377	377
7	2HA14	105	16 / 135° 88
8	2HA14	105	16 / 88 135°
9	18HA8	138	56 / 8

180°
C36

21/

Barre	Lg/Poids
HA8	39.8/15.7
HA10	12.0/7.4
HA12	5.8/5.2
HA14	11.7/14.1

Arche Poutre EC2 Version 2013

GRAITEC	C - PH1er	L21 (1p)	Béton=0.16 m3 Acier=33.6 kg d=214.1 kg/m3 Fi=10.7 mm Cof=1.9 m²	Eb=3.0 cm Eh=6.0 cm El=4.0 cm	1/1

- Date 06/07/15 - 10 étages -
Section : 16 x 56ht
fck= 25 MPa fyk= 500 MPa Coupe feu R 120

Elévation
Echelle=1/20

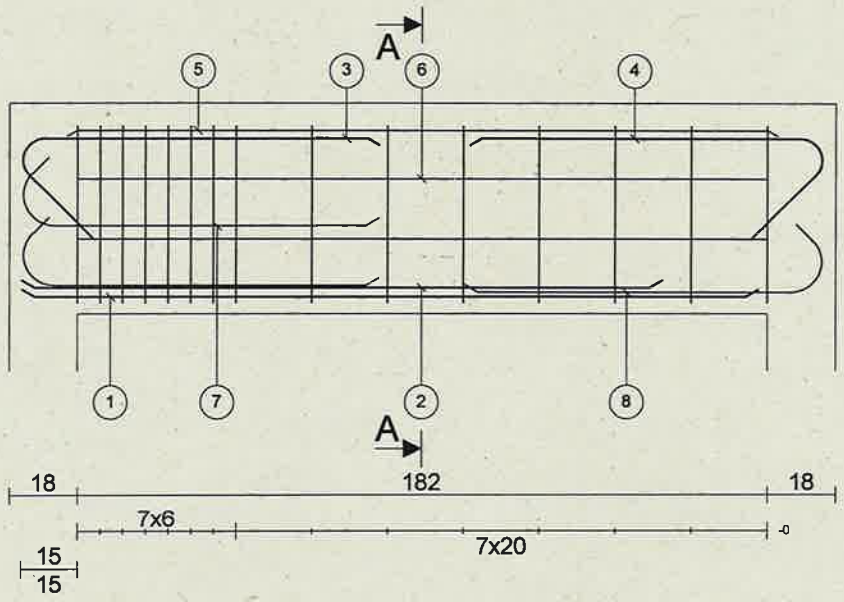

Coupe A-A
Echelle=1/20

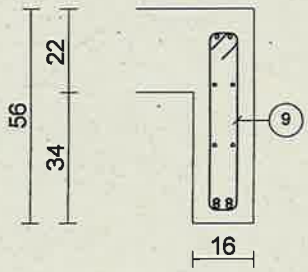

	Barre	Lg	Forme
1	2HA14	195	195
2	2HA14	170	170
3	2HA12	126	30 95 135°
4	2HA12	125	30 135° 94
5	2HA10	188	188
6	4HA8	182	182
7	4HA14	111	15 135° 95
8	2HA14	111	15 95 135°
9	15HA8	120	47 8

180°

C 36 21

Barre	Lg/Poids
HA8	25.2/10.0
HA10	3.8/2.3
HA12	5.0/4.5
HA14	14.0/16.9

GRAITEC	C - PH1er	L31 (2p)	Béton=0.16 m3 Acier=34.9 kg d=212.7 kg/m3 Fi=9.9 mm Cof=2.0 m²	Eb=3.0 cm Eh=6.0 cm El=4.0 cm	1/1

- Date 06/07/15 - 10 étages -
Section : 16 x 56ht
fck= 25 MPa fyk= 500 MPa Coupe feu R 120

Elévation
Echelle=1/20

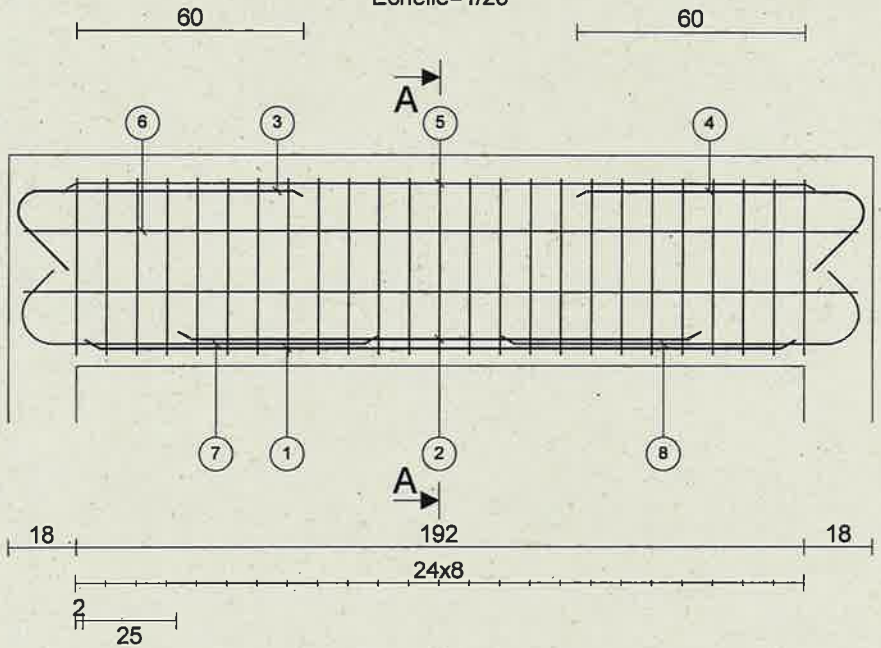

Coupe A-A
Echelle=1/20

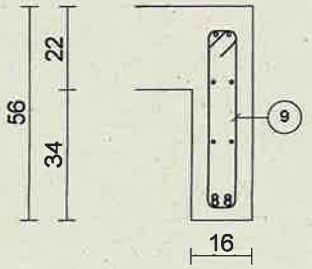

	Barre	Lg	Forme
1	2HA16	188	188
2	2HA14	138	138
3	2HA10	99	22 / 76 135°
4	2HA10	99	22 / 135° 76
5	2HA10	198	198
6	4HA8	220	220
7	2HA14	113	17 / 135° 95
8	2HA14	113	17 / 95 135°
9	25HA8	120	47 / 8

1B5°
C36 231

Barre	Lg/Poids
HA8	38.7/15.3
HA10	7.9/4.9
HA14	7.3/8.8
HA16	3.8/5.9

GRAITEC	C	L4A (2p)	Béton=0.22 m3 Acier=27.1 kg d=122.3 kg/m3 Fi=8.4 mm Cof=2.9 m²	Eb=3.0 cm Eh=6.0 cm El=4.0 cm	1/1

- Date 06/07/15 - 10 étages -
Section : 16 x 56ht
fck= 25 MPa fyk= 500 MPa Coupe feu R 120

Elévation
Echelle=1/20

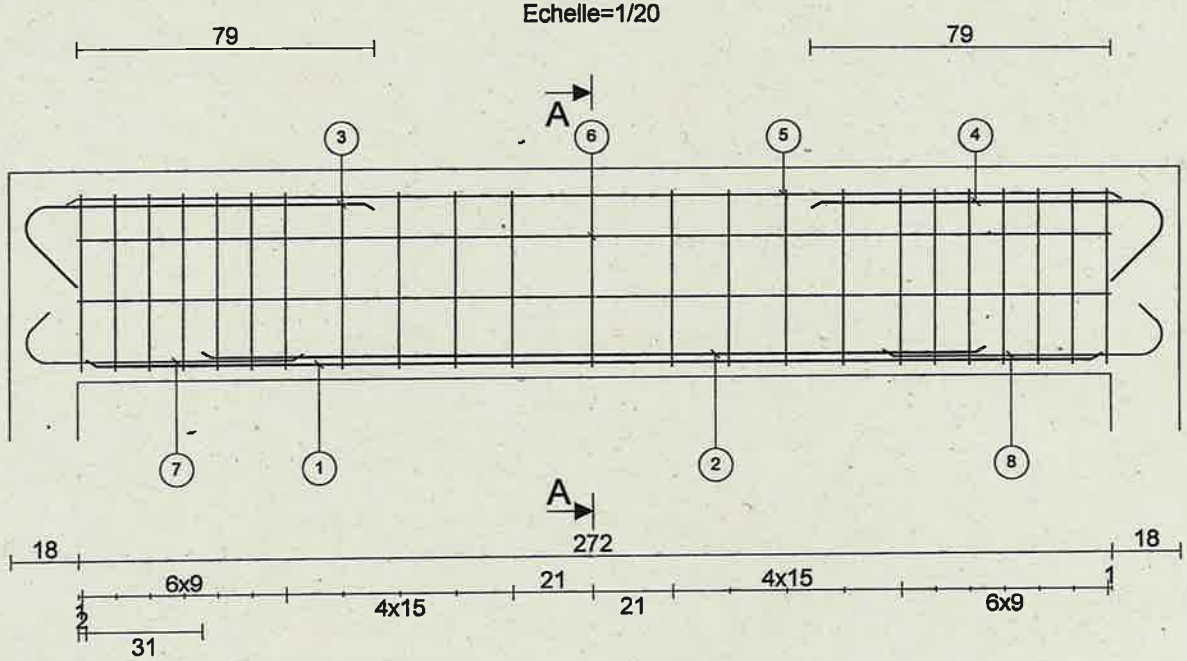

Coupe A-A
Echelle=1/20

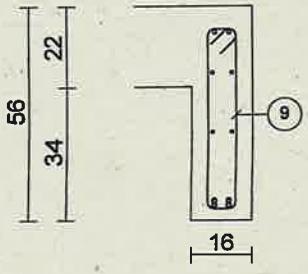

	Barre	Lg	Forme
1	2HA12	268	268
2	2HA10	207	207
3	2HA10	116	23 / 93 135°
4	2HA10	116	23 / 135° 93
5	2HA10	278	278
6	4HA8	272	272
7	2HA12	87	12 / 135° 74
8	2HA12	87	12 / 74 135°
9	23HA6	120	47 / 8
	180°		
	C36		24/

Barre	Lg/Poids
HA6	27.6/6.1
HA8	10.9/4.3
HA10	14.3/8.8
HA12	8.8/7.8

Arche Poutre EC2 Version 2013

GRAITEC	C	Bn1	Béton=0.64 m3 Acier=54.7 kg d=85.7 kg/m3 Fi=9.7 mm Cof=1.2 m²	Eb=3.0 cm Eh=3.0 cm El=3.0 cm	1/2

- Date 06/07/15 - 10 étages -
Section : 50 x 22ht
fck= 25 MPa fyk= 500 MPa

Elévation
Echelle=1/25

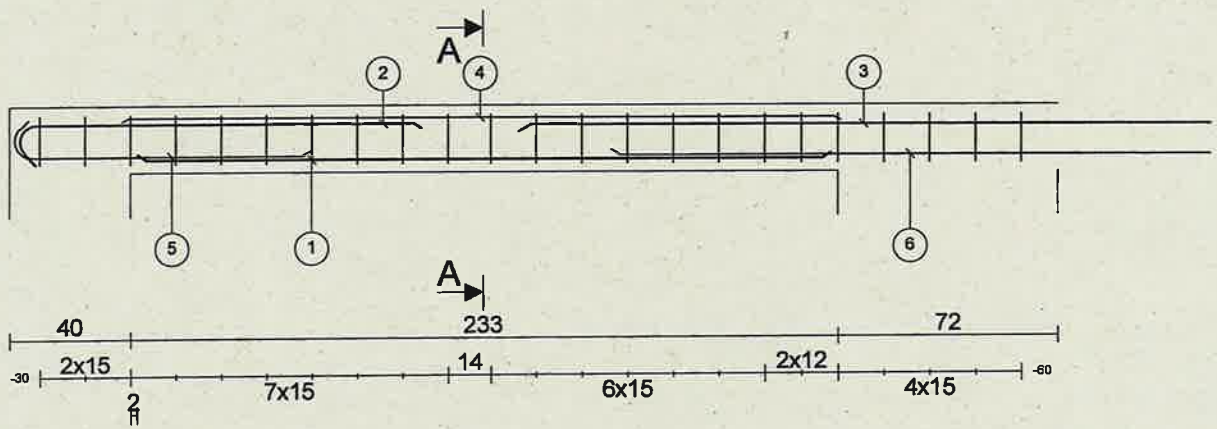

Coupe A-A
Echelle=1/5

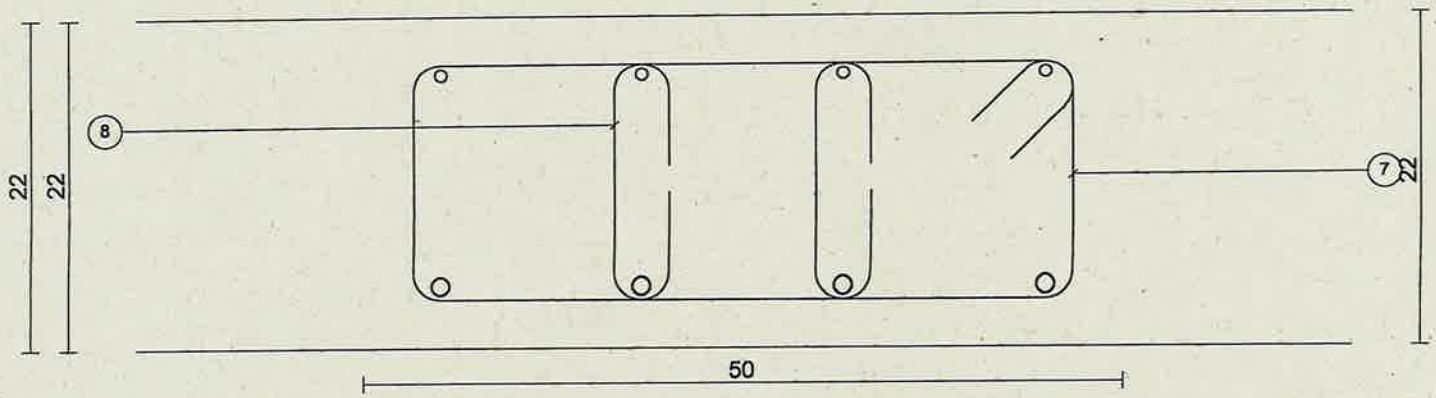

	Barre	Lg	Forme
1	4HA12	229	229
2	4HA10	145	11 133 135°
3	4HA16	277	277
4	4HA8	237	237
5	4HA12	110	10 135° 99
6	4HA12	221	221
7	23HA6	130	16 44
8	46HA6	33	16

180°
C36
25/

Barre	Lg/Poids
HA6	45.2/10.0
HA8	9.5/3.7
HA10	5.8/3.6
HA12	22.4/19.9
HA16	11.1/17.5

Arche Poutre EC2 Version 2013

GRAITEC	C	Bn2	Béton=0.65 m3 Acier=30.1 kg d=46.7 kg/m3 Fi=10.1 mm Cof=1.3 m²	Eb=3.0 cm Eh=3.0 cm El=3.0 cm	2/2

- Date 06/07/15 - 10 étages -
Section : 50 x 22ht
fck= 25 MPa fyk= 500 MPa

Elévation
Echelle=1/25

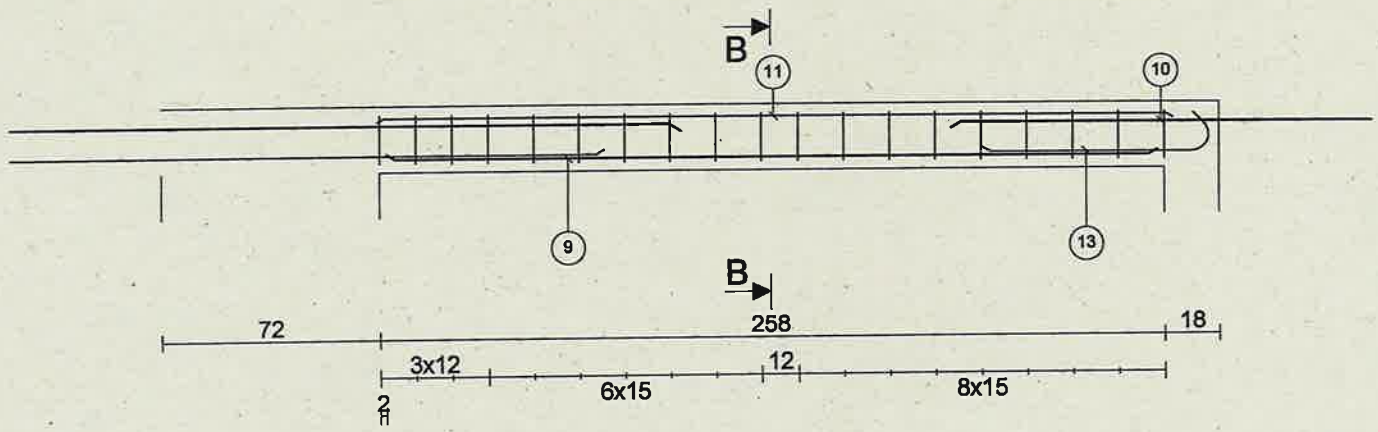

Coupe B-B
Echelle=1/5

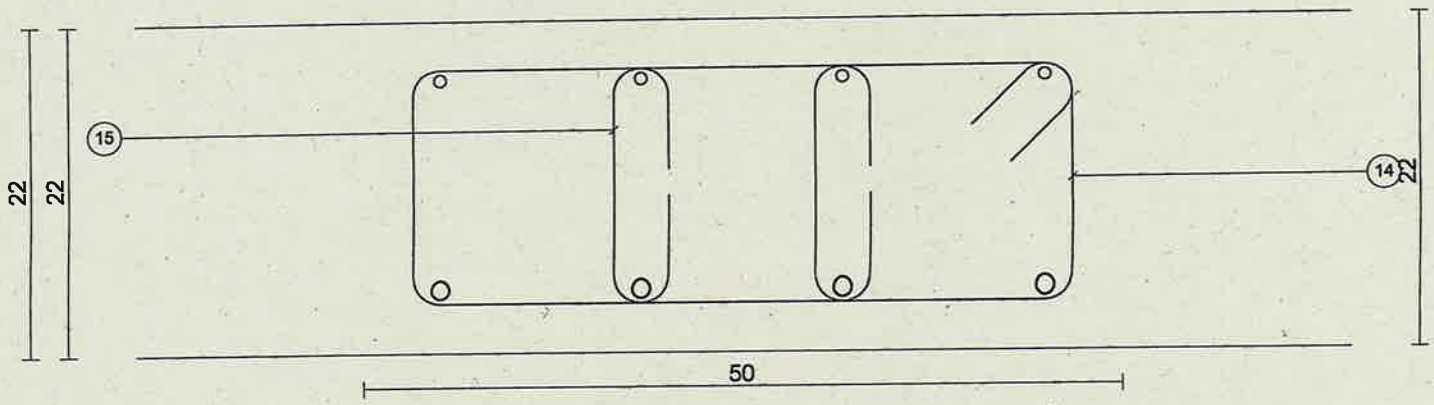

	Barre	Lg	Forme
9	4HA12	254	254
10	4HA12	158	158
11	4HA8	262	262
13	4HA12	87	75 135°
14	19HA6	130	16 44
15	38HA6	33	16

185°
C36
261

Barre	Lg/Poids
HA6 HA8 HA12	37.3/8.3 10.5/4.1 20.0/17.7

Arche Poutre EC2 Version 2013

GRAITEC	C	Bn3	Béton=0.72 m3 Acier=48.3 kg d=67.2 kg/m3 Fi=9.5 mm Cof=1.3 m²	Eb=3.0 cm Eh=3.0 cm El=3.0 cm	1/1

- Date 06/07/15 - 10 étages -
Section : 50 x 22ht
fck= 25 MPa fyk= 500 MPa

Elévation
Echelle=1/25

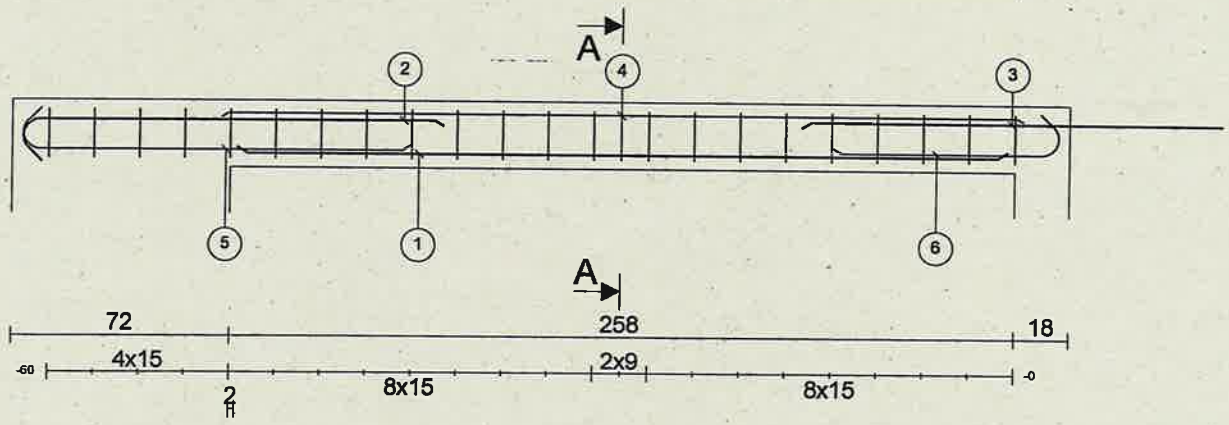

Coupe A-A
Echelle=1/5

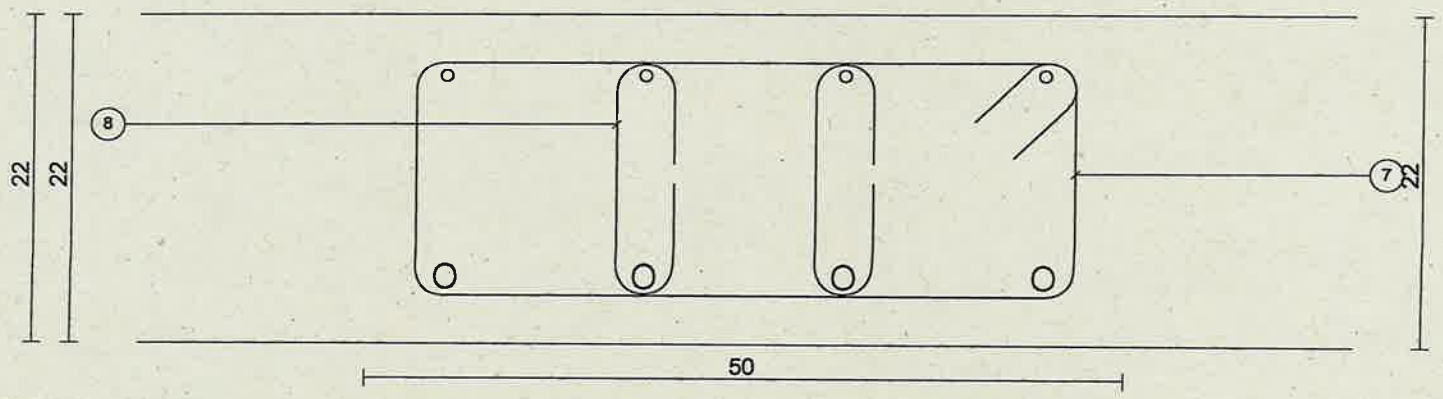

	Barre	Lg	Forme
1	4HA14	254	254
2	4HA12	153	12 140 135°
3	4HA12	158	158
4	4HA8	264	264
5	4HA12	142	12 135° 129
6	4HA12	88	12 75 135°
7	23HA6	130	16 44
8	46HA8	33	16

183°
C36
27/

Barre	Lg/Poids
HA6	29.9/6.6
HA8	25.9/10.2
HA12	21.6/19.2
HA14	10.2/12.3

Arche Poutre EC2 Version 2013

GRAITEC	C - PH1er	Bn4	Béton=0.66 m3 Acier=45.1 kg d=68.4 kg/m3 Fi=8.9 mm Cof=1.3 m²	Eb=3.0 cm Eh=3.0 cm El=3.0 cm	1/1

- Date 06/07/15 - 10 étages -
Section : 40 x 22ht
fck= 25 MPa fyk= 500 MPa

Elévation
Echelle=1/25

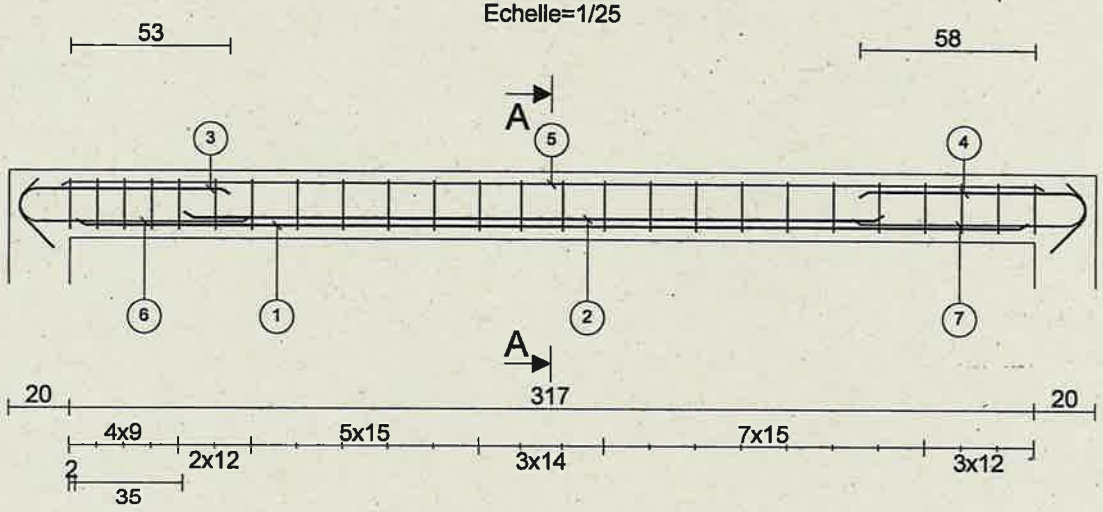

Coupe A-A
Echelle=1/5

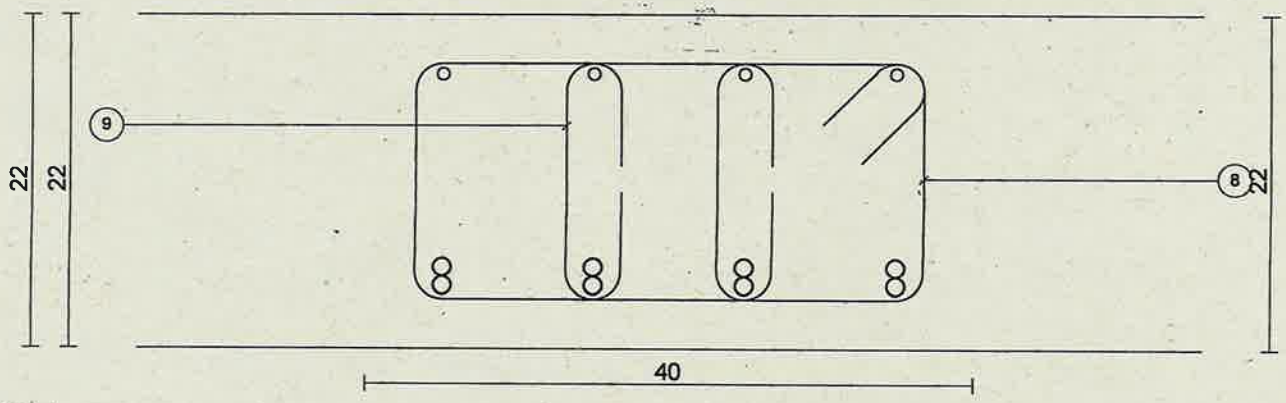

	Barre	Lg	Forme
1	4HA12	313	313
2	4HA12	230	230
3	4HA10	90	20 / 70 135°
4	4HA10	95	20 / 135° 75
5	4HA8	323	323
6	4HA12	90	12 / 135° 77
7	4HA12	90	12 / 77 135°
8	25HA6	110	16 / 34
9	50HA6	33	16

180?
C36
28/

Barre	Lg/Poids
HA6	44.1/9.8
HA8	12.9/5.1
HA10	7.4/4.6
HA12	28.9/25.7

Arche Poutre EC2 Version 2013

GRAITEC	C - PH1er	Bn5	Béton=0.92 m3 Acier=87.7 kg d=95.0 kg/m3 Fi=11.1 mm Cof=1.6 m²	Eb=3.0 cm Eh=3.0 cm El=3.0 cm	1/1

- Date 06/07/15 - 10 étages -
Section : 40 x 22ht
fck= 25 MPa fyk= 500 MPa

Elévation
Echelle=1/25

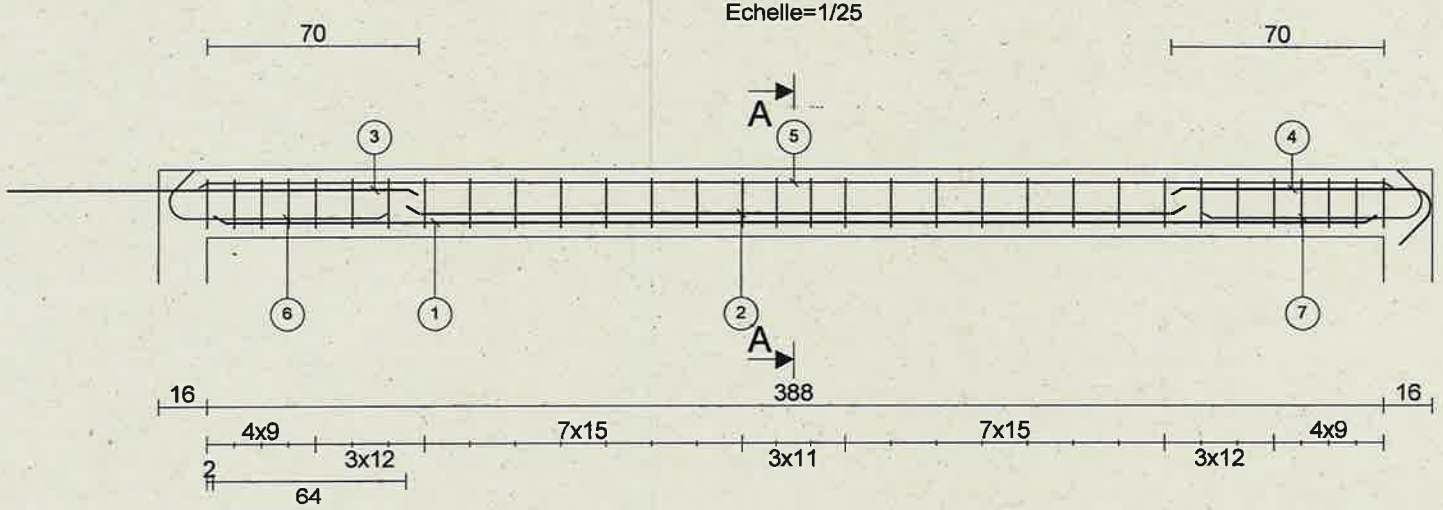

Coupe A-A
Echelle=1/5

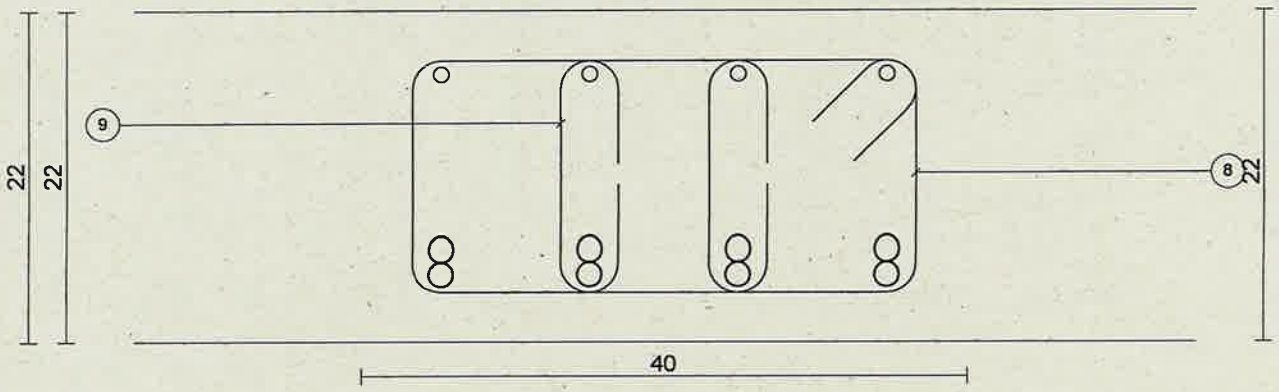

	Barre	Lg	Forme
1	4HA16	384	384
2	4HA16	257	257
3	4HA12	146	146
4	4HA12	105	18 135° 86
5	4HA10	394	394
6	4HA12	90	16 135° 73
7	4HA12	90	16 73 135°
8	32HA8	110	16 34
9	64HA8	33	16

180°

C36 291

Barre	Lg/Poids
HA8	56.4/22.3
HA10	15.8/9.7
HA12	17.2/15.3
HA16	25.6/40.5

Arche Poutre EC2 Version 2013

GRAITEC	C - PH1er	Bn6	Béton=0.88 m3 Acier=92.0 kg d=104.3 kg/m3 Fi=11.8 mm Cof=1.5 m²	Eb=3.0 cm Eh=3.0 cm El=3.0 cm	1/1

- Date 06/07/15 - 10 étages -
Section : 40 x 22ht
fck= 25 MPa fyk= 500 MPa

Elévation
Echelle=1/25

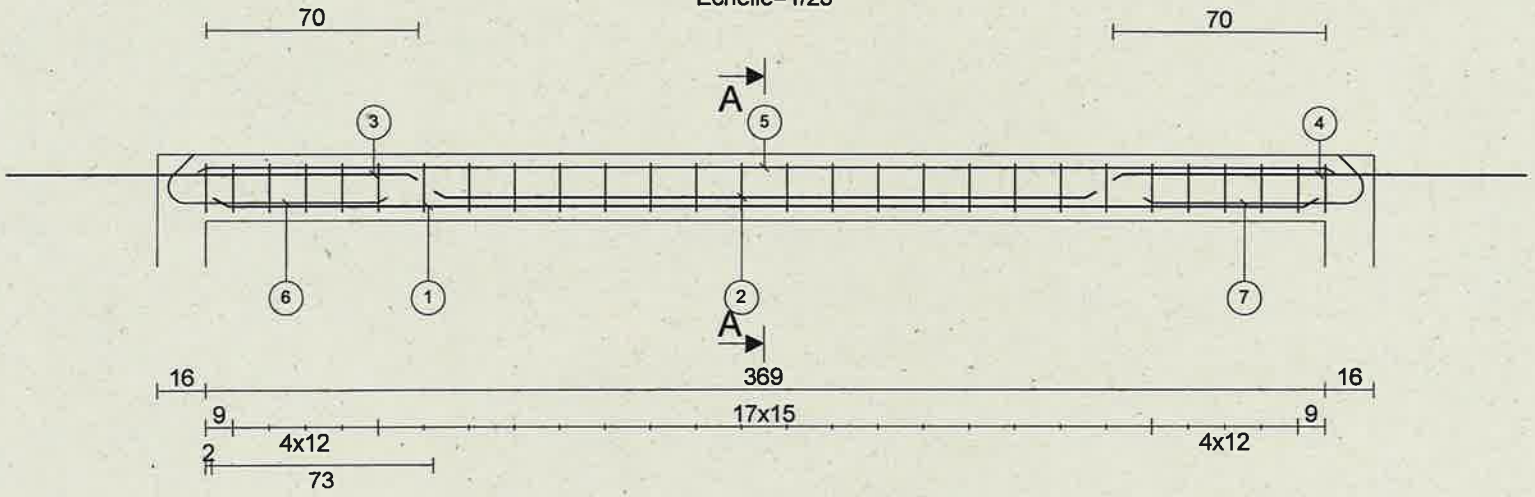

Coupe A-A
Echelle=1/5

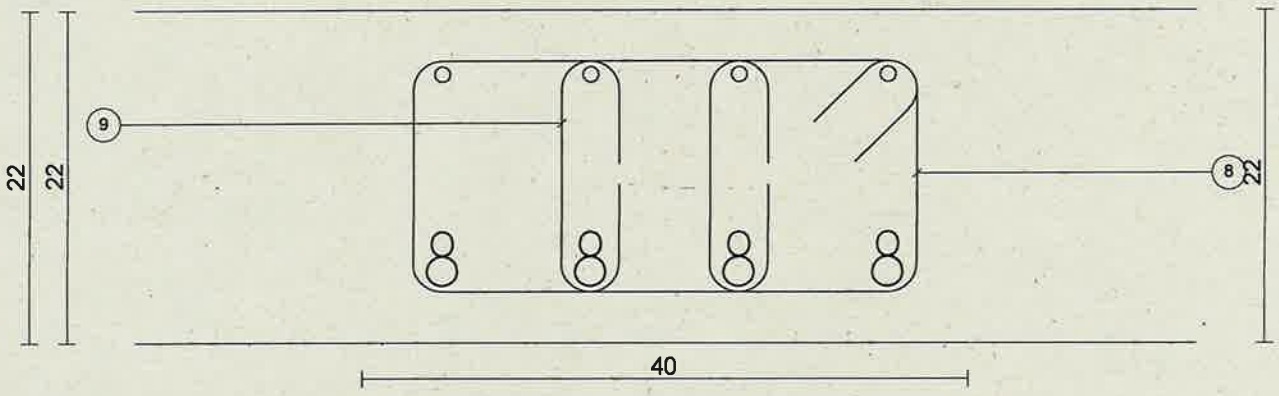

	Barre	Lg	Forme
1	4HA20	365	365
2	4HA14	219	219
3	4HA12	146	146
4	4HA12	146	146
5	4HA10	375	375
6	4HA12	90	16 135° 73
7	4HA12	90	16 73 135°
8	28HA8	110	16 34
9	56HA8	33	16

185°
C36
30/

Barre	Lg/Poids
HA8	49.3/19.5
HA10	15.0/9.3
HA12	18.9/16.8
HA14	8.7/10.6
HA20	14.6/36.0

Arche Poutre EC2 Version 2013